PROJETO PADRÃO - DER-SP
CAIXA COLETORA - TIPO CX- 4 - Ø 600 mm e Ø 800 mm
SEM ESCALA

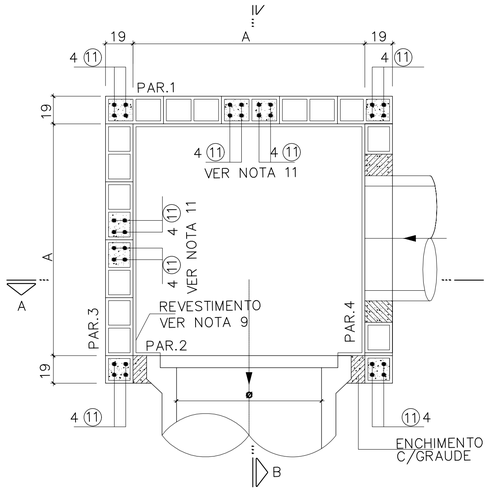

PLANTA INFERIOR
ESCALA 1:20

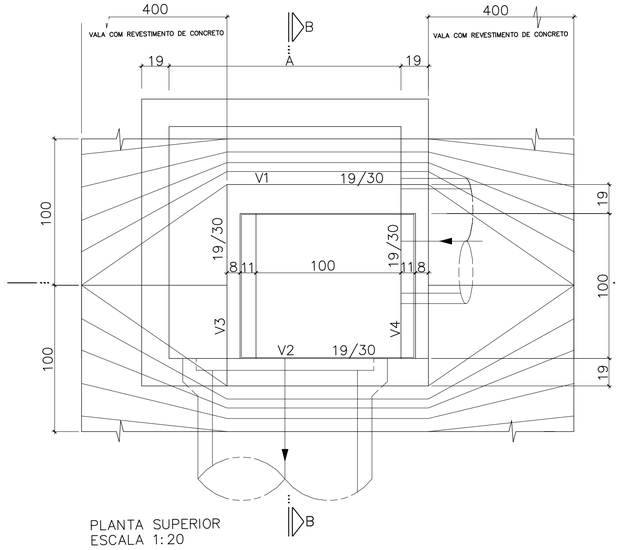

PLANTA SUPERIOR
ESCALA 1:20

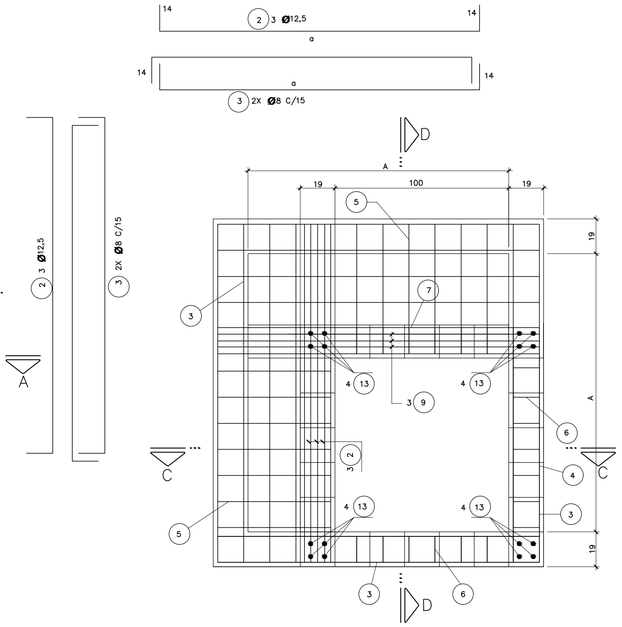

LAJE SUPERIOR – ARMAÇÃO

PVs (m)	A (m)	QUANTIDADES - MEDIDAS FIXAS		
Ø 0,60 e 0,80	1,40	CONCRETO ESTRUTURAL	m³	1,38
		FORMAS	m²	6,82
		CONCRETO MAGRO (*)	m³	0,43
		GRAUTE	m³	0,20

(*) LASTRO E ENCHIMENTO DA LAJE DE FUNDO

PVs (m)	A (m)	QUANTIDADES P/ METRO DE BALÃO		
Ø 0,60 e 0,80	1,20	ALVENARIA DE BLOCOS	m²	5,56
		REVESTIMENTO	m²	4,80
		GRAUTE	m³	0,29

VER NOTA 10

QUANTIDADES P/ METRO DE CHAMINÉ		
ALVENARIA DE BLOCOS	m²	4,76
REVESTIMENTO	m²	4,00
GRAUTE	m³	0,14

VÁLIDA PARA TODAS AS CAIXAS

LISTA P/ PARTES NÃO VARIÁVEIS
LAJES DE FUNDO, SUPERIOR E TAMPA
Ø 600 e 800 mm

POS.	Ø	QUANT.	a	COMPRIMENTO (cm)	
				UNITÁRIO	TOTAL
1	8	48	152	180	8640
2	12,5	6	152	180	1080
3	8	24	152	180	4320
4	6,3	14	-	42	588
5	8	33	33	61	1952
6	6,3	14	-	70	980
7	6,3	14	-	70	980
8	10	18	-	160	2880
10	6,3	20	-	90	1800

RESUMO AÇO CA-50

Ø	COMPRIMENTO (m)	PESO (kg)
6,3	78,78	20
8	192,12	77
10	39,60	25
12,5	-	-
TOTAL		122

LISTA P/ PARTES VARIÁVEIS
PAREDES (P/ 1 m DE ALTURA)
Ø 600 e 800 mm

POS.	Ø	QUANT.	a	COMPRIMENTO (cm)	
				UNITÁRIO	TOTAL
11	8	32	-	100	3200
12	8	16	152	152	2432
14	6,3	44	-	55	2420

RESUMO AÇO CA-50

Ø	COMPRIMENTO (m)	PESO (kg)
6,3	24,20	10
8	56,32	37
TOTAL		31

LIST P/ CHAMINÉ

POS.	Ø	Q	a	COMPRIMENTO (cm)	
				UNITÁRIO	TOTAL
13	8	16	-	100	1600

RESUMO AÇO CA-50 CHAMINÉ

Ø	COMPRIMENTO (m)	PESO (kg)
8	16,00	6
TOTAL		6

BLOCO CANALETA

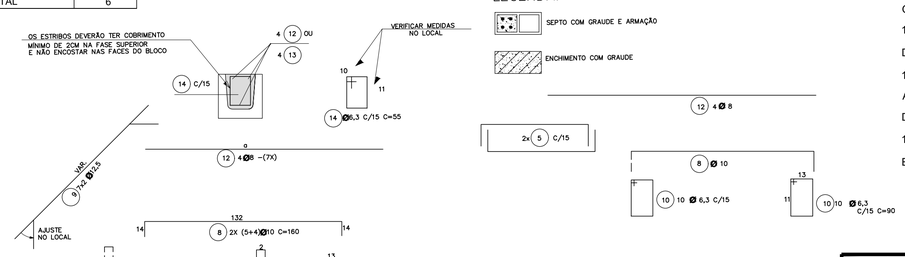

LEGENDA:

SEPTO COM GRAUDE E ARMAÇÃO

ENCHIMENTO COM GRAUDE

NOTAS:

1- MEDIDAS EM CENTÍMETROS, EXCETO ONDE INDICADO.

2- CARACTERÍSTICAS DOS MATERIAIS:

-CONCRETO ESTRUTURAL - CLASSE C25 (fck > 25 MPa)
-COM USO DE CIMENTO CP: III - RS.
-CONSUMO MÍNIMO DE CIMENTO = 300 kg/m³
-CONCRETO MAGRO - CLASSE C10 (fck > 10 MPa)
-AÇO CA-50 (fyk > 500 MPa)
-BLOCO EM CONCRETO PARA ALVENARIA ESTRUTURAL
-RESISTÊNCIA MÍNIMA DO GRAUTE: fgk > 15 MPa
-RESISTÊNCIA MÍNIMA DOS BLOCOS: fgk > 4,5 MPa
-RESISTÊNCIA MÍNIMA DA ARGAMASSA DE ASSENTAMENTO: fak > 8 MPa

3- COBRIMENTO DA ARMADURA - c = 3 cm.

4- GRAUTE: CONCRETO FEITO COM CIMENTO AREIA E PEDRISCO, COM "SLUMP" ≥ 15 cm.

5- AS COTAS DA GRELHA (G) E DA GERATRIZ INFERIOR DOS TUBOS (F), DEVERÃO SER FORNECIDAS NO PROJETO HIDRÁULICO.

6- OS SEPTOS A SEREM GRAUTEADOS DEVERÃO SER LIMPOS PREVIAMENTE.

7- DIMENSÕES DOS BLOCOS ESTRUTURAIS: 19 cm X 39 cm X 19 cm / 19 cm X 19 cm X 19 cm.

8- REVESTIMENTO INTERNO COM ARGAMASSA DE CIMENTO E AREIA TRAÇO 1:3 ESPESSURA = 2 cm, COM USO DE CIMENTO CP: III - RS E POLÍMERO IMPERMEABILIZANTE.

9- A COMPACTAÇÃO LATERAL NO CONTORNO DAS CAIXAS (~0.60M DA FACE EXTERNA DAS PAREDES) DEVERÁ SER FEITA COM EQUIPAMENYTO MANUAL.

10- AS DIFERENÇAS DE QUANTIDADES REFERENTES ÁS ABERTURAS PARA TUBULAÇÕES NÃO FORAM CONSIDERADAS E DEVERÃO SER ESTIMADAS DE ACORDO COM O PROJETO DE DRENAGEM.

11- PARA AS PAREDES QUE RECEBEM TUBOS DE MONTANTE, OS SEPTOS GRAUTEADOS E ARMADOS DEVERÃO SEGUIR ATÉ A REGIÃO DO REFORÇO DA ABERTURA, CONFORME DETALHE TÍPICO.

12 - PARA CASO DE CANAL OU VALETA AFLUENTE À CAIXA NA REGIÃO DA 'CHAMINÉ", A DIMENSÃO MÁXIMA DA ABERTURA SERÁ DE 60 X 60 CM, SENDO QUE OS BLOCAS LIMÍTROFES DA ABERTURA DEVERÃO SER GRAUTEADOS.

13 - AS DIMENSÕES INTERNAS DAS CAIXAS SÃO DEFINIDAS PELO DIÂMETRO INTERNIO DO TUBO DE JUSANTE À ELA CONECTADO.

14- A CINTA EM BLOCO CANALETA DEVERÁ SER POSICIONADA A MEIA ALTURA DAS PAREDES, EM TODO CONTORNO DDA CAIXA, SENDO DISPENSÁVEL PARA CAIXA COM ALTURA MENOR QUE 2,50 METROS.

15 - A POSIÇÃO 9 PERTECENTE AOS REFORÇOS DAS ABERTURAS NÃO ESTÁ INCLUSA NA LISTA E QUADRO RESUMO.

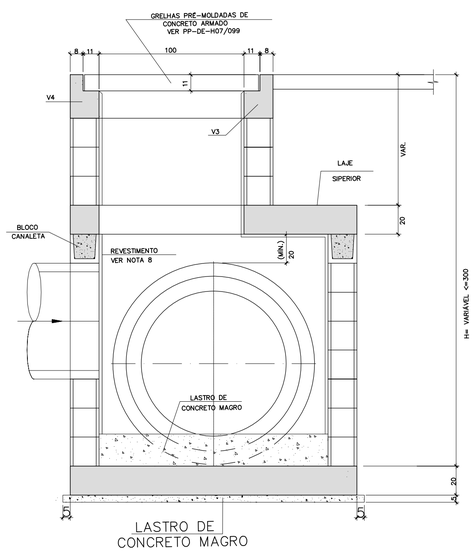

CORTE A–A

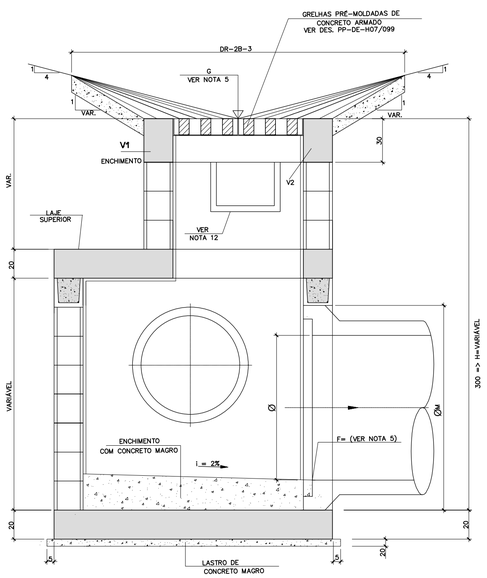

CORTE B–B

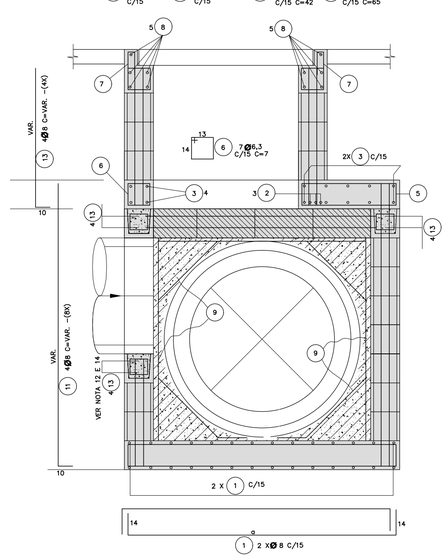

CORTE C–C

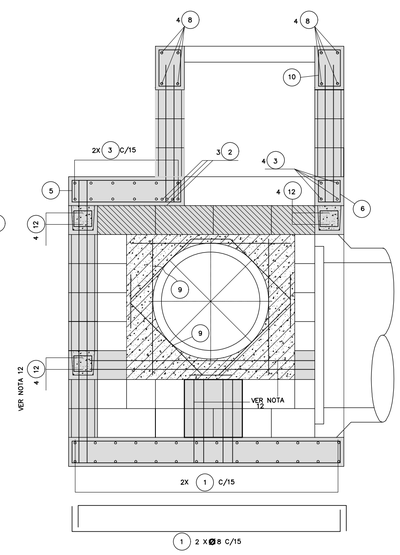

CORTE D–D

REVISÃO:	DATA :	DESCRIÇÃO:	RESP.:
REV. 00	16/06/23	EMISSÃO INICIAL	DAC

CLIENTE

Prefeitura Municipal de Pouso Alegre

PROJETO

DAC engenharia
Rua Miguel Vianna, nº 81, Sala 12
Bairro Morro Chic
CEP: 37500-080 – Itajubá / MG
Tel: (35) 3623-5720
www.dacengenharia.com.br

COORDENAÇÃO DE PROJETOS
DENIS S. SILVA
Denis de Souza Silva
Assinado de forma digital por Denis de Souza Silva
Dados: 2023.06.27 15:36:37 -03'00'

RESPONSÁVEL TÉCNICO
Aloísio Caetano Ferreira
Assinado de forma digital por Aloísio Caetano Ferreira
Dados: 2023.06.27 15:36:46 -03'00'
ALOÍSIO CAETANO FERREIRA CREA: MG-97.132/D

EMPREENDIMENTO
DUPLICAÇÃO DA AVENIDA IRENE SILVEIRA COSTA

ENDEREÇO
AVENIDA IRENE SILVEIRA COSTA
POUSO ALEGRE – MINAS GERAIS

DISCIPLINA
DRENAGEM

ASSUNTO
PROJETO PADRÃO DER – SP
CAIXA COLETORA – TIPO CX – 4

FASE DO PROJETO
EXECUTIVO

FOLHA Nº
06/12

DATA INICIAL	ESCALA	REVISÃO	ARQUIVO
16/06/2023	S/ESCALA	R00	02-DAC-PMPA-DGM-PP-DRE-R00.DWG