QD5

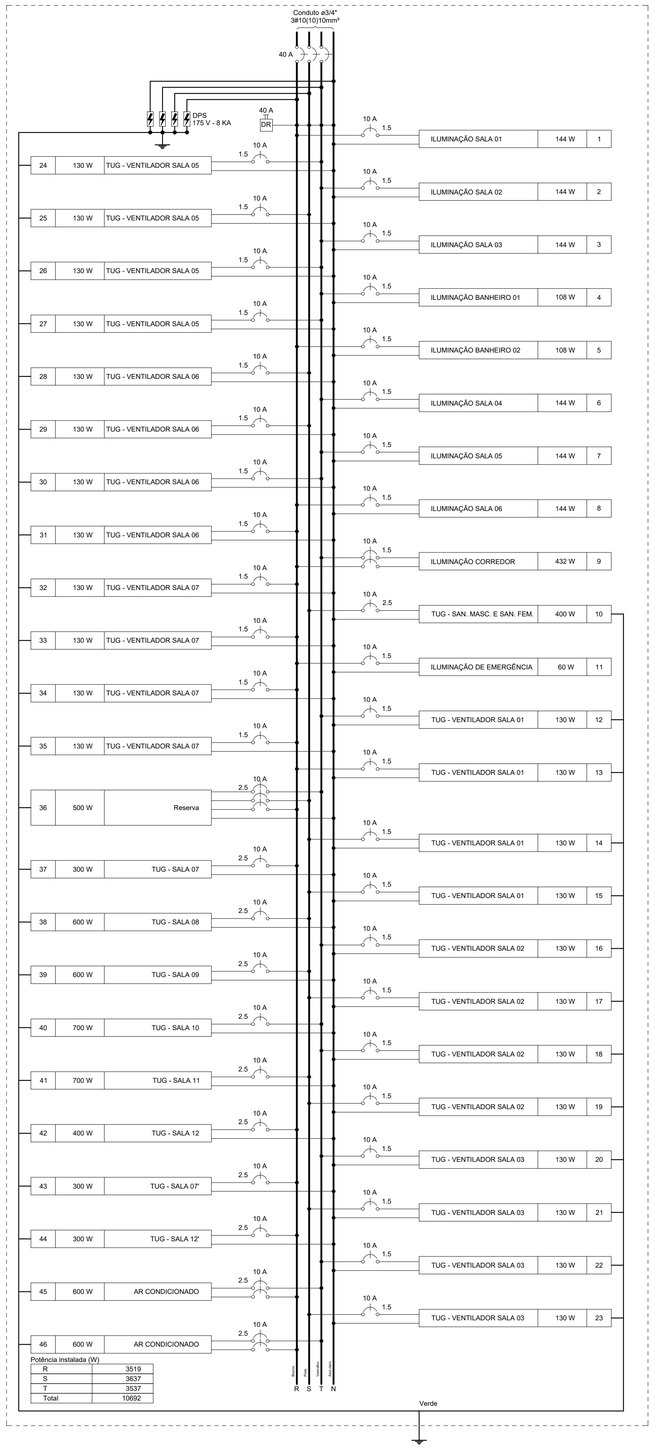

Quadro de Cargas (QD5)

Circuito	Descrição	Esquema	Método de inst.	Tensão (V)	Iluminação (W) 12	36	130	Tomadas (W) 100	600	Pot. total. (VA)	Pot. total. (W)	Fases	Pot. - R (W)	Pot. - S (W)	Pot. - T (W)	FCT	FCA	In' (A)	Ip (A)	Seção (mm2)	Ic (A)	Icc (kA)	Disj (A)	dV parc (%)	dV total (%)	Status
1	ILUMINAÇÃO SALA 01	F+N	B1	127 V		4				160	144	R	144			1.00	1.00	1.3	1.3	1.5	17.5	5	10	1.04	3.97	OK
2	ILUMINAÇÃO SALA 02	F+N	B1	127 V		4				160	144	T			144	1.00	1.00	1.3	1.3	1.5	17.5	5	10	0.80	3.73	OK
3	ILUMINAÇÃO SALA 03	F+N	B1	127 V		4				160	144	T			144	1.00	1.00	1.3	1.3	1.5	17.5	5	10	0.55	3.48	OK
4	ILUMINAÇÃO BANHEIRO 01	F+N	B1	127 V		3				120	108	T			108	1.00	1.00	0.9	0.9	1.5	17.5	5	10	0.35	3.28	OK
5	ILUMINAÇÃO BANHEIRO 02	F+N	B1	127 V		3				120	108	R	108			1.00	1.00	0.9	0.9	1.5	17.5	5	10	0.31	3.24	OK
6	ILUMINAÇÃO SALA 04	F+N	B1	127 V		4				160	144	T			144	1.00	1.00	1.3	1.3	1.5	17.5	5	10	0.49	3.42	OK
7	ILUMINAÇÃO SALA 05	F+N	B1	127 V		4				160	144	T			144	1.00	1.00	1.3	1.3	1.5	17.5	5	10	0.73	3.66	OK
8	ILUMINAÇÃO SALA 06	F+N	B1	127 V		4				160	144	R	144			1.00	1.00	1.3	1.3	1.5	17.5	5	10	0.98	3.91	OK
9	ILUMINAÇÃO CORREDOR	F+F	B1	220 V		12				480	432	R+T	216		216	1.00	1.00	2.2	2.2	1.5	17.5	5	10	0.76	3.69	OK
10	TUG - SAN. MASC. E SAN. FEM.	F+N+T	B1	127 V				4		444	400	S		400		1.00	1.00	1.7	3.5	2.5	24.0	5	10	0.23	3.16	OK
11	ILUMINAÇÃO DE EMERGÊNCIA	F+N	B1	127 V	5					60	60	R	60			1.00	1.00	0.5	0.5	1.5	17.5	5	10	0.17	3.10	OK
12	TUG - VENTILADOR SALA 01	F+N+T	B1	127 V			1			163	130	T			130	1.00	1.00	1.3	1.3	1.5	17.5	5	10	1.08	4.01	OK
13	TUG - VENTILADOR SALA 01	F+N+T	B1	127 V			1			163	130	R	130			1.00	1.00	1.3	1.3	1.5	17.5	5	10	0.95	3.88	OK
14	TUG - VENTILADOR SALA 01	F+N+T	B1	127 V			1			163	130	S		130		1.00	1.00	1.3	1.3	1.5	17.5	5	10	1.09	4.02	OK
15	TUG - VENTILADOR SALA 01	F+N+T	B1	127 V			1			163	130	S		130		1.00	1.00	1.3	1.3	1.5	17.5	5	10	1.23	4.16	OK
16	TUG - VENTILADOR SALA 02	F+N+T	B1	127 V			1			163	130	T			130	1.00	1.00	1.3	1.3	1.5	17.5	5	10	0.83	3.76	OK
17	TUG - VENTILADOR SALA 02	F+N+T	B1	127 V			1			163	130	S		130		1.00	1.00	1.3	1.3	1.5	17.5	5	10	0.70	3.63	OK
18	TUG - VENTILADOR SALA 02	F+N+T	B1	127 V			1			163	130	T			130	1.00	1.00	1.3	1.3	1.5	17.5	5	10	0.84	3.77	OK
19	TUG - VENTILADOR SALA 02	F+N+T	B1	127 V			1			163	130	S		130		1.00	1.00	1.3	1.3	1.5	17.5	5	10	0.98	3.91	OK
20	TUG - VENTILADOR SALA 03	F+N+T	B1	127 V			1			163	130	T			130	1.00	1.00	1.3	1.3	1.5	17.5	5	10	0.57	3.50	OK
21	TUG - VENTILADOR SALA 03	F+N+T	B1	127 V			1			163	130	S		130		1.00	1.00	1.3	1.3	1.5	17.5	5	10	0.45	3.38	OK
22	TUG - VENTILADOR SALA 03	F+N+T	B1	127 V			1			163	130	T			130	1.00	1.00	1.3	1.3	1.5	17.5	5	10	0.59	3.52	OK
23	TUG - VENTILADOR SALA 03	F+N+T	B1	127 V			1			163	130	S		130		1.00	1.00	1.3	1.3	1.5	17.5	5	10	0.73	3.66	OK
24	TUG - VENTILADOR SALA 05	F+N+T	B1	127 V			1			163	130	T			130	1.00	1.00	1.3	1.3	1.5	17.5	5	10	0.51	3.44	OK
25	TUG - VENTILADOR SALA 05	F+N+T	B1	127 V			1			163	130	S		130		1.00	1.00	1.3	1.3	1.5	17.5	5	10	0.38	3.31	OK
26	TUG - VENTILADOR SALA 05	F+N+T	B1	127 V			1			163	130	T			130	1.00	1.00	1.3	1.3	1.5	17.5	5	10	0.52	3.45	OK
27	TUG - VENTILADOR SALA 05	F+N+T	B1	127 V			1			163	130	T			130	1.00	1.00	1.3	1.3	1.5	17.5	5	10	0.65	3.58	OK
28	TUG - VENTILADOR SALA 06	F+N+T	B1	127 V			1			163	130	S		130		1.00	1.00	1.3	1.3	1.5	17.5	5	10	0.75	3.68	OK
29	TUG - VENTILADOR SALA 06	F+N+T	B1	127 V			1			163	130	S		130		1.00	1.00	1.3	1.3	1.5	17.5	5	10	0.63	3.56	OK
30	TUG - VENTILADOR SALA 06	F+N+T	B1	127 V			1			163	130	T			130	1.00	1.00	1.3	1.3	1.5	17.5	5	10	0.77	3.70	OK
31	TUG - VENTILADOR SALA 06	F+N+T	B1	127 V			1			163	130	R	130			1.00	1.00	1.3	1.3	1.5	17.5	5	10	0.90	3.83	OK
32	TUG - VENTILADOR SALA 07	F+N+T	B1	127 V			1			163	130	R	130			1.00	1.00	1.3	1.3	1.5	17.5	5	10	1.00	3.93	OK
33	TUG - VENTILADOR SALA 07	F+N+T	B1	127 V			1			163	130	R	130			1.00	1.00	1.3	1.3	1.5	17.5	5	10	0.88	3.81	OK
34	TUG - VENTILADOR SALA 07	F+N+T	B1	127 V			1			163	130	R	130			1.00	1.00	1.3	1.3	1.5	17.5	5	10	1.02	3.95	OK
35	TUG - VENTILADOR SALA 07	F+N+T	B1	127 V			1			163	130	R	130			1.00	1.00	1.3	1.3	1.5	17.5	5	10	1.15	4.08	OK
36	Reserva	3F+N+T	B1	220/127 V						500	500	R+S+T	167	167	167	1.00	1.00	1.3	1.3	2.5	21.0	5	10	0.00	0.00	OK
37	TUG - SALA 07	F+N+T	B1	127 V				3		333	300	R	300			1.00	1.00	2.6	2.6	2.5	24.0	5	10	1.08	4.01	OK
38	TUG - SALA 08	F+N+T	B1	127 V				6		667	600	S		600		1.00	1.00	5.2	5.2	2.5	24.0	5	10	1.61	4.54	OK
39	TUG - SALA 09	F+N+T	B1	127 V				6		667	600	S		600		1.00	1.00	5.2	5.2	2.5	24.0	5	10	0.99	3.92	OK
40	TUG - SALA 10	F+N+T	B1	127 V				7		778	700	T			700	1.00	1.00	6.1	6.1	2.5	24.0	5	10	0.88	3.81	OK
41	TUG - SALA 11	F+N+T	B1	127 V				7		778	700	S		700		1.00	1.00	6.1	6.1	2.5	24.0	5	10	1.60	4.53	OK
42	TUG - SALA 12	F+N+T	B1	127 V				4		444	400	R	400			1.00	1.00	3.5	3.5	2.5	24.0	5	10	1.32	4.25	OK
43	TUG - SALA 07'	F+N+T	B1	127 V				3		333	300	R	300			1.00	1.00	2.6	2.6	2.5	24.0	5	10	1.27	4.20	OK
44	TUG - SALA 12'	F+N+T	B1	127 V				3		333	300	R	300			1.00	1.00	2.6	2.6	2.5	24.0	5	10	1.24	4.17	OK
45	AR CONDICIONADO	F+F+T	B1	220 V					1	667	600	R+T	300		300	1.00	1.00	3.0	3.0	2.5	24.0	5	10	0.67	3.60	OK
46	AR CONDICIONADO	F+F+T	B1	220 V					1	667	600	R+T	300		300	1.00	1.00	3.0	3.0	2.5	24.0	5	10	0.78	3.71	OK
TOTAL					5	42	24	43	2	12251	10692	R+S+T	3519	3637	3537											

Quadro de Demanda (QD5)

Tipo de carga	Potência instalada (kVA)	Fator de demanda (%)	Demanda (kVA)
Iluminação e TUG's (Escolas e semelhantes)	10.42	100.00	10.42
Uso Específico	1.83	100.00	1.83
		TOTAL	12.25

Quadro de Demanda (QD6)

Tipo de carga	Potência instalada (kVA)	Fator de demanda (%)	Demanda (kVA)
Iluminação e TUG's (Escolas e semelhantes)	3.23	100.00	3.23
Uso Específico	6.60	100.00	6.60
		TOTAL	9.83

Quadro de Cargas (QD6)

Circuito	Descrição	Esquema	Método de inst.	Tensão (V)	Iluminação (W) 12	36	Tomadas (W) 100	600	1990	2900	Pot. total. (VA)	Pot. total. (W)	Fases	Pot. - R (W)	Pot. - S (W)	Pot. - T (W)	FCT	FCA	In' (A)	Ip (A)	Seção (mm2)	Ic (A)	Icc (kA)	Disj (A)	dV parc (%)	dV total (%)	Status
47	ILUMINAÇÃO BIBLIOTECA/BANHEIRO/SALA DE MULTIUSO	F+N	B1	127 V		11					440	396	S		396		1.00	1.00	2.2	3.5	1.5	17.5	5	10	1.14	2.46	OK
48	ILUMINAÇÃO /DIRETORIA/ CORREDOR/ ESCADA	F+N	B1	127 V		11					440	396	R	396			1.00	1.00	3.5	3.5	1.5	17.5	5	10	1.93	3.25	OK
49	TUG - BIBLIOTECA	F+N+T	B1	127 V			9				1000	900	T			900	1.00	1.00	7.0	7.9	2.5	24.0	5	10	1.86	3.18	OK
50	TUG - DIRETORIA	F+N+T	B1	127 V			5				556	500	S		500		1.00	1.00	4.4	4.4	2.5	24.0	5	10	1.26	2.58	OK
51	TUE - AR CONDICIONADO	F+F+T	B1	220 V						1	3222	2900	R+S	1450	1450		1.00	1.00	14.6	14.6	2.5	24.0	5	16	0.56	1.88	OK
52	Reserva	3F+N+T	B1	220/127 V							500	500	R+S+T	167	167	167	1.00	1.00	1.3	1.3	2.5	21.0	5	10	0.00	0.00	OK
53	AR CONDICIONADO	F+F+T	B1	220 V					1		2211	1990	R+T	995		995	1.00	1.00	10.1	10.1	2.5	24.0	5	16	2.06	3.39	OK
54	AR CONDICIONADO	F+F+T	B1	220 V				1			667	600	S+T		300	300	1.00	1.00	3.0	3.0	2.5	24.0	5	10	0.59	1.92	OK
55	ILUMINAÇÃO D EEMERGÊNCIA	F+N	B1	127 V	1						12	12	S		12		1.00	1.00	0.1	0.1	1.5	17.5	5	10	0.05	1.37	OK
56	TUG - SAN. MASC., SAN. FEM. E SALA MULTIUSO	F+N+T	B1	127 V			7				778	700	T			700	1.00	1.00	6.1	6.1	2.5	24.0	5	10	0.83	2.16	OK
TOTAL					1	22	21	1	1	1	9825	8894	R+S+T	3008	2825	3062											

QD6

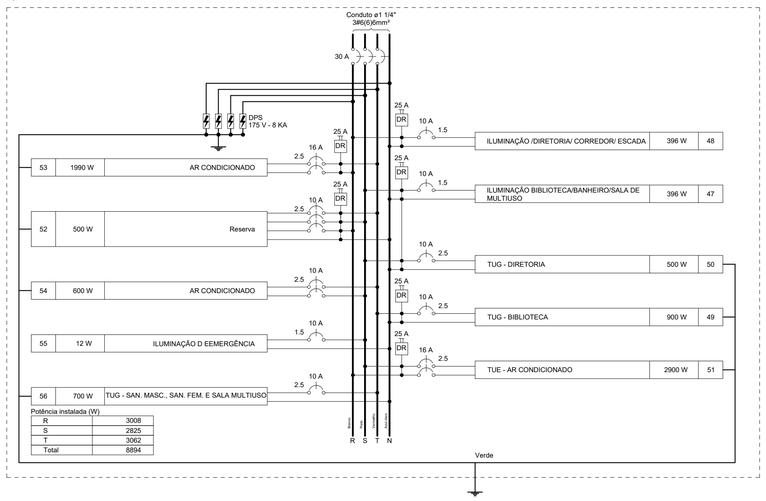

REV. 03	23/04/21	INSERÇÃO DOS MICTÓRIOS	DAC
REV. 02	18/03/21	ALTERAÇÃO DO ACESSO DE SERVIÇO	DAC
REV. 01	16/12/20	ALTERAÇÃO DO LAYOUT	DAC
REV. 00	27/11/20	EMISSÃO INICIAL	DAC
REVISÃO:	DATA :	DESCRIÇÃO:	RESP.:

Prefeitura Municipal de **Pouso Alegre**

PROJETO

DAC engenharia
Rua Miguel Vianna, nº 81, Sala 12
Bairro Morro Chic
CEP: 37500-080 – Itajubá / MG
Tel: (35) 3623-5720
www.dacengenharia.com.br

GERÊNCIA DE PROJETOS
DENIS DE SOUZA SILVA CREA: MG-127.216/D

COORDENAÇÃO DE PROJETOS
ALOISIO CAETANO FERREIRA CREA: MG-97.132/D

RESPONSÁVEL TÉCNICO
ENG°. ELE. GIOVANNI A. PETRUCCI CREA: MG-255.737

PROJETO
ENG°. ELE. GIOVANNI A. PETRUCCI

DESENHO
ENG°.ELE.GIOVANNI A. PETRUCCI

EMPREENDIMENTO
IMPLANTAÇÃO DA ESCOLA CIDADE JARDIM

ENDEREÇO
AVENIDA CAMILO DE BARROS LARAIA
POUSO ALEGRE – MINAS GERAIS

DISCIPLINA
ELÉTRICO

ASSUNTO
PROJETO DE INSTALAÇÕES ELÉTRICAS
DIAGRAMAS E QUADROS

FASE DO PROJETO
EXECUTIVO

FOLHA Nº
07/09

DATA INICIAL	ESCALA	REVISÃO	ARQUIVO
27/11/2020	INDICADA	R03	DAC–PMPA–JAR–PE–ELE–R03.DWG