PROJETO DE SEGURANÇA DO CEMAPA E CENTRO POP
ESCALA INDICADA

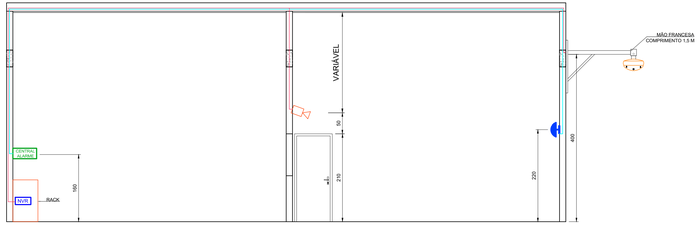

DETALHES DE POSICIONAMENTO VERTICAL DOS EQUIPAMENTOS DE SEGURANÇA
Escala: 1:50

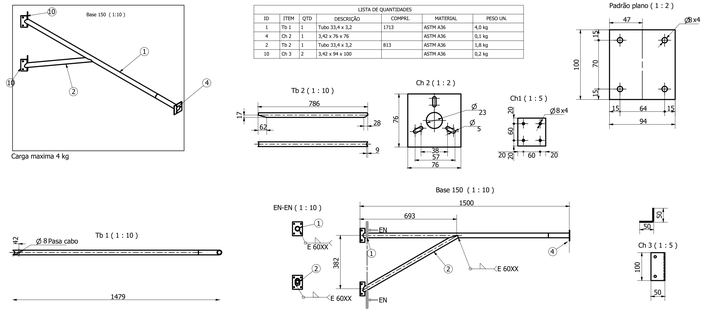

LISTA DE QUANTIDADES						
ID	ITEM	QTD	DESCRIÇÃO	COMPRI.	MATERIAL	PESO UN.
1	Tb 1	1	Tubo 33,4 x 3,2	1713	ASTM A36	4,0 kg
4	Ch 2	1	3,42 x 76 x 76		ASTM A36	0,1 kg
2	Tb 2	1	Tubo 33,4 x 3,2	813	ASTM A36	1,8 kg
10	Ch 3	2	3,42 x 94 x 100		ASTM A36	0,2 kg

ESPECIFICAÇÃO DAS DIMENSÕES DA MÃO FRANCESA
Escala: 1:15

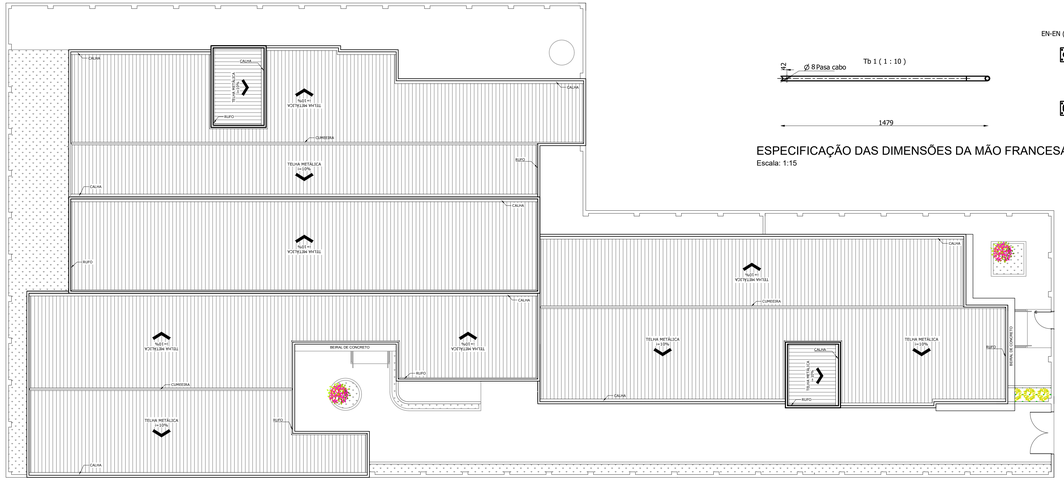

PLANTA DE COBERTURA
Escala: 1:150

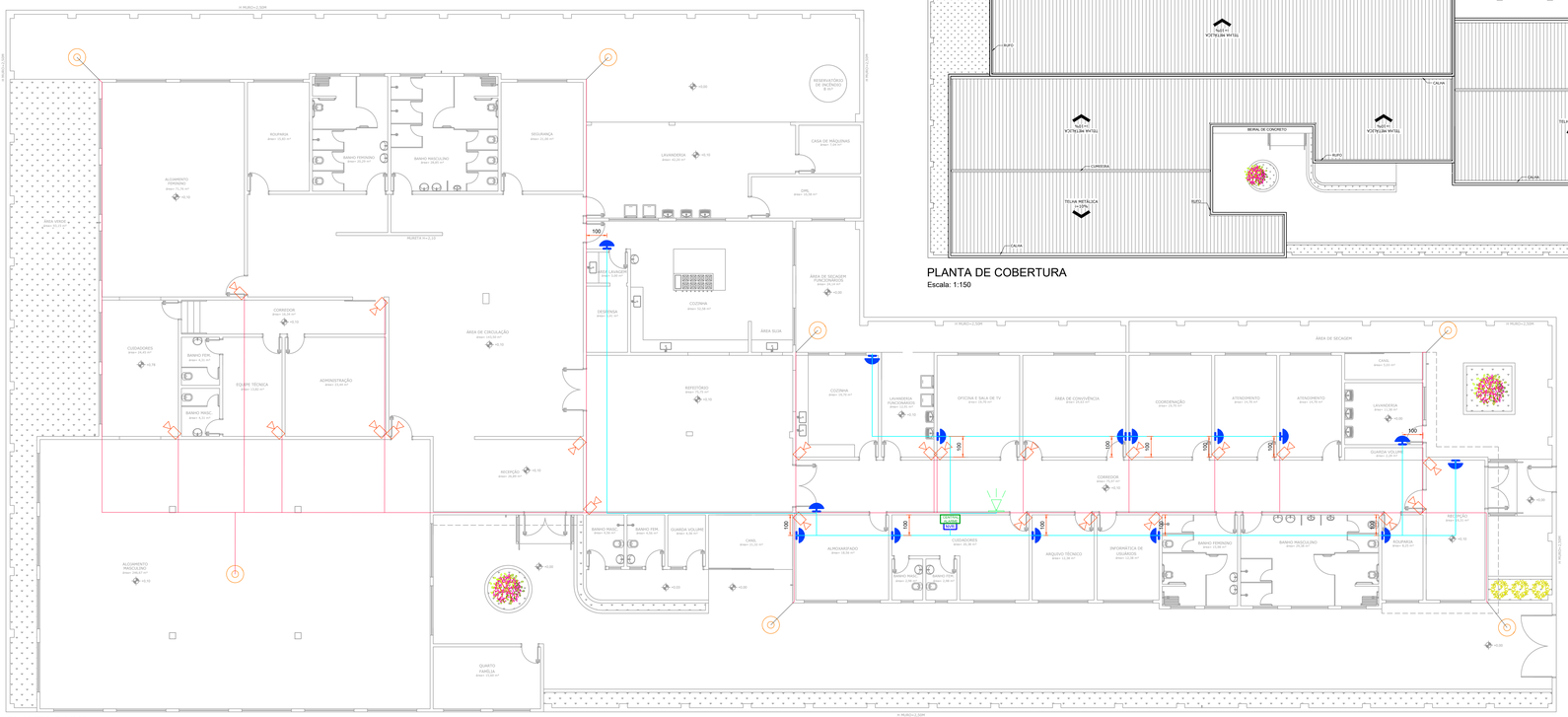

PLANTA BAIXA
Escala: 1:100

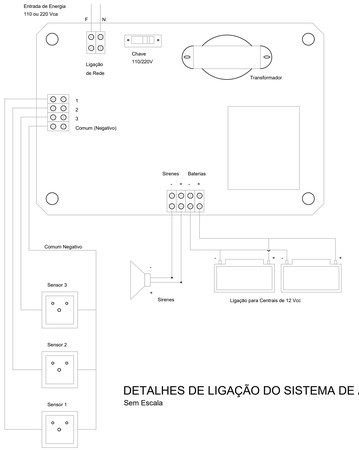

DETALHES DE LIGAÇÃO DO SISTEMA DE ALARME
Sem Escala

NOTAS:

1. COTAS EM CENTÍMETROS, E NÍVEIS EM METROS;
2. CONFERIR MEDIDAS NO LOCAL;
3. OS DETALHES DOS EQUIPAMENTOS ESTÃO APRESENTADOS NO MEMORIAL DESCRITIVO;
4. QUALQUER MUDANÇA NO POSICIONAMENTO DOS EQUIPAMENTOS DE SEGURANÇA DEVE SER INFORMADA AO PROJETISTA .

LEGENDA:

	SENSOR COM DETECÇÃO POR RAIOS INFRAVERMELHO PET ATÉ 20 KG COM ALCANCE DE 12M
	SIRENE
CENTRAL ALARME	CENTRAL DE ALARME
	TUBO EMBUTIDO PARA PASSAGEM DOS CABOS DE ALARME E SENSORES
NVR	NVR DE 16 CANAIS COM PORTAS PoE
	CAMERA 2 MEGAPIXELS ALCANCE MÍNIMO 20m COM PoE
	CAMERA IP 360° EXTERNA
	TUBO EMBUTIDO PARA PASSAGEM DOS CABOS DE REDE

REVISÃO	DATA :	DESCRIÇÃO:	RESP.:
REV. 00	03/03/21	EMISSÃO INICIAL	DAC

Prefeitura Municipal de **Pouso Alegre**

PROJETO
DAC engenharia
Rua Miguel Vianna, nº 81, Sala 12
Bairro Morro Chic
CEP: 37500-080 – Itajubá / MG
Tel: (35) 3623-5720
www.dacengenharia.com.br

GERÊNCIA DE PROJETOS
DENIS DE SOUZA SILVA CREA: MG-127.216/D
COORDENAÇÃO DE PROJETOS
ALOISIO CAETANO FERREIRA CREA: MG-97.132/D
RESPONSÁVEL TÉCNICO
ENGº. CIVIL FLÁVIA C. BARBOSA CREA: MG-187.847/D
PROJETO
ISABELA SILVA COUTO
DESENHO
ISABELA SILVA COUTO

EMPREENDIMENTO
IMPLANTAÇÃO DO CEMAPA E CENTRO POP

ENDEREÇO
RUA PROJETADA, BAIRRO SANTA CECÍLIA
POUSO ALEGRE – MINAS GERAIS

DISCIPLINA
SEGURANÇA

FASE DO PROJETO
EXECUTIVO

ASSUNTO
PLANTA BAIXA
DETALHES

FOLHA Nº
01/01

DATA: INICIAL	ESCALA:	REVISÃO	ARQUIVO
03/03/2021	INDICADA	R00	DAC–PMPA–CEPOP–PE–SEG–R00.DWG