PROJETO ESTRUTURAL - CEMAPA

ESCALA INDICADA

P1

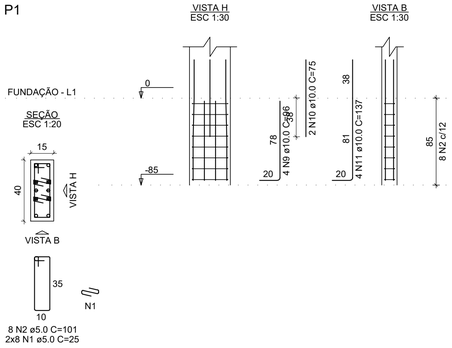

8 N2 ø5.0 C=101
2x8 N1 ø5.0 C=25

P100

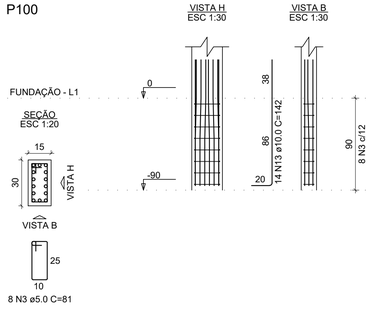

8 N3 ø5.0 C=81

P104=P123

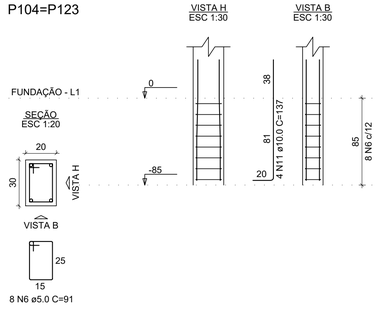

8 N6 ø5.0 C=91

P111

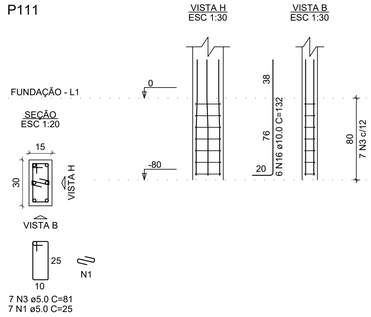

7 N3 ø5.0 C=81
7 N1 ø5.0 C=25

P119

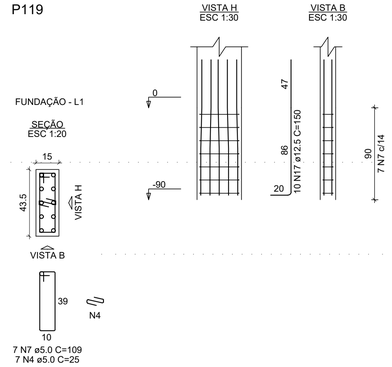

7 N7 ø5.0 C=109
7 N4 ø5.0 C=25

P114

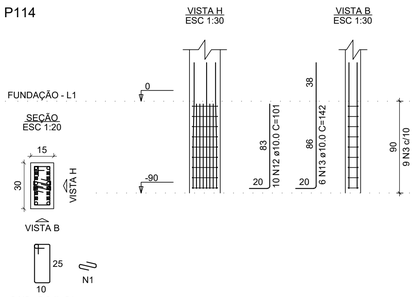

9 N3 ø5.0 C=81
2x9 N1 ø5.0 C=25

P117

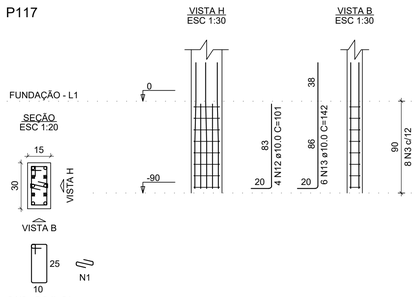

8 N3 ø5.0 C=81
8 N1 ø5.0 C=25

P12=P22=P39=P129= =P134

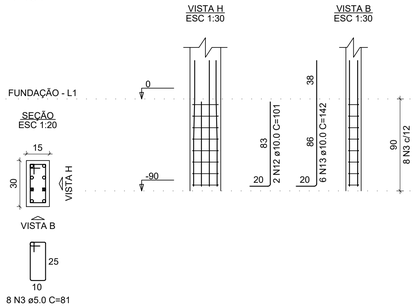

8 N3 ø5.0 C=81

P120

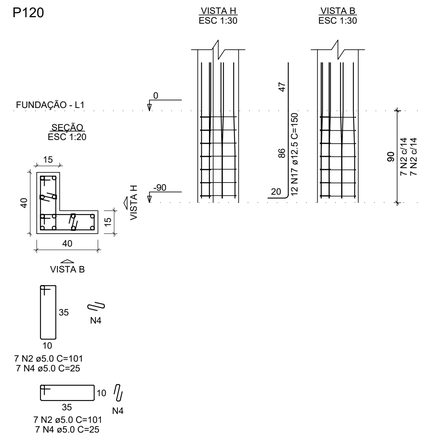

7 N2 ø5.0 C=101
7 N4 ø5.0 C=25

7 N2 ø5.0 C=101
7 N4 ø5.0 C=25

P122

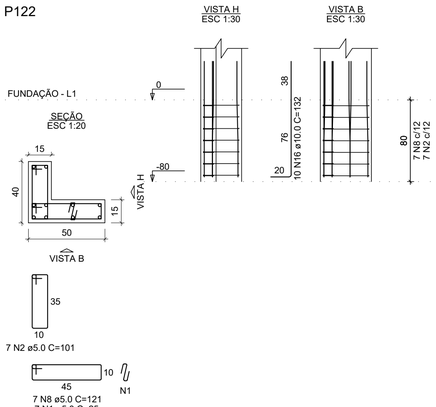

7 N2 ø5.0 C=101

7 N8 ø5.0 C=121
7 N1 ø5.0 C=25

P128

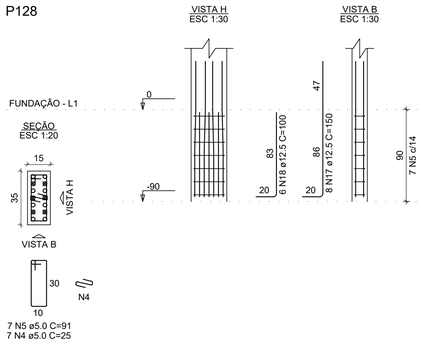

7 N5 ø5.0 C=91
7 N4 ø5.0 C=25

P13=P23=P37=P68=P71

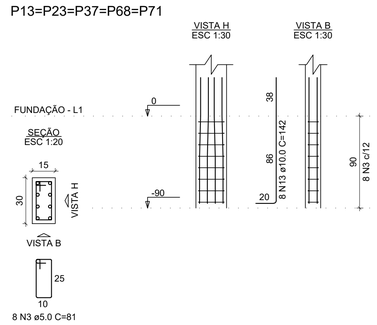

8 N3 ø5.0 C=81

P133

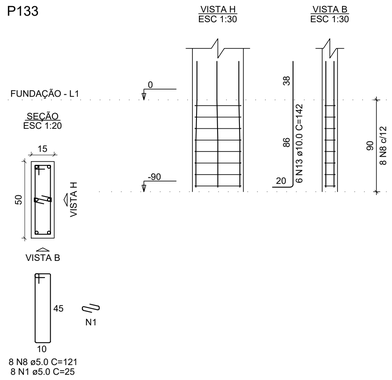

8 N8 ø5.0 C=121
8 N1 ø5.0 C=25

P16=P20=P97

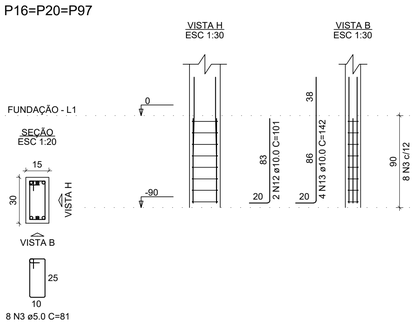

8 N3 ø5.0 C=81

P17

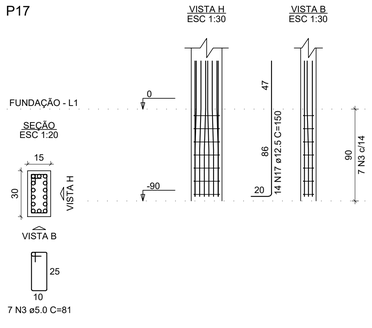

7 N3 ø5.0 C=81

P18

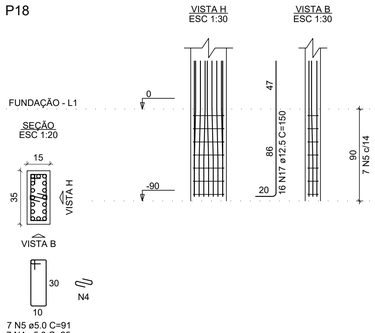

7 N5 ø5.0 C=91
7 N4 ø5.0 C=25

P19

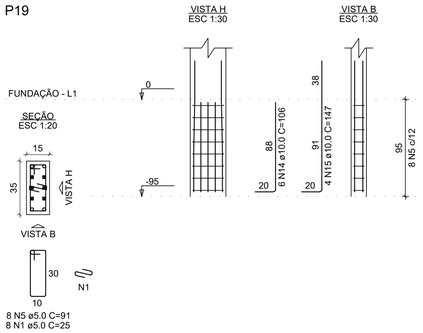

8 N5 ø5.0 C=91
8 N1 ø5.0 C=25

RELAÇÃO DO AÇO

P1	5xP12	5xP13
3xP16	P17	P18
P19	P100	2xP104
P111	P114	P117
P119	P120	P122
P128	P133	

AÇO	N	DIAM (mm)	QUANT	C.UNIT (cm)	C.TOTAL (cm)
CA60	1	5.0	72	25	1800
	2	5.0	29	101	2929
	3	5.0	143	81	11583
	4	5.0	35	25	875
	5	5.0	22	91	2002
	6	5.0	16	91	1456
	7	5.0	7	109	763
	8	5.0	15	121	1815
CA50	9	10.0	4	96	384
	10	10.0	2	75	150
	11	10.0	12	137	1644
	12	10.0	30	101	3030
	13	10.0	114	142	16188
	14	10.0	6	106	636
	15	10.0	4	147	588
	16	10.0	16	132	2112
	17	12.5	60	150	9000
	18	12.5	6	100	600

RESUMO DO AÇO

AÇO	DIAM (mm)	C.TOTAL (m)	QUANT + 10% (Barras)	UNIT	PESO + 10% (kg)
CA50	10.0	247.3	23	12 m	167.7
	12.5	96	9	12 m	101.7
CA60	5.0	232.2	-	rolo (170 kg)	39.4
PESO TOTAL (kg)					
CA50	269.5				
CA60	39.4				

Volume de concreto (C-25) = 1.33 m³
Área de forma = 24.98 m²

REV.	DATA	DESCRIÇÃO	RESP.
00	13/04/20	EMISSÃO INICIAL	DAC

REVISÃO: DATA : DESCRIÇÃO: RESP.:

Prefeitura Municipal de **Pouso Alegre**

PROJETO

DAC engenharia
Rua Miguel Vianna, nº 81, Sala 12
Bairro Morro Chic
CEP: 37500-080 – Itajubá / MG
Tel: (35) 3623-5720
www.dacengenharia.com.br

GERÊNCIA DE PROJETOS
DENIS DE SOUZA SILVA CREA: MG-127.216/D

COORDENAÇÃO DE PROJETOS
ALOISIO CAETANO FERREIRA CREA: MG-97.132/D

RESPONSÁVEL TÉCNICO
ENGº. CIVIL FLÁVIA C. BARBOSA CREA: MG-187.842/D

PROJETO
WILLIAM BARADEL LARI

DESENHO
WILLIAM BARADEL LARI

EMPREENDIMENTO
IMPLANTAÇÃO DO CEMAPA E CENTRO POP

ENDEREÇO
RUA PROJETADA, BAIRRO SANTA CECÍLIA
POUSO ALEGRE – MINAS GERAIS

DISCIPLINA
ESTRUTURAL

ASSUNTO
PROJETO ESTRUTURAL DE CONCRETO ARMADO
FORMAS E FERRAGENS
PILARES

FASE DO PROJETO
EXECUTIVO

FOLHA Nº.
06/28

DATA INICIAL	ESCALA	REVISÃO	ARQUIVO
13/04/2020	INDICADA	R00	DAC-PMPA-CEPOP-PE-EST-R00.DWG