PROJETO DE COBERTURA - ESCOLA MUNICIPAL ANTÔNIO MARIOSA
Escala: Indicada

Patio 2.0 (1 : 80)

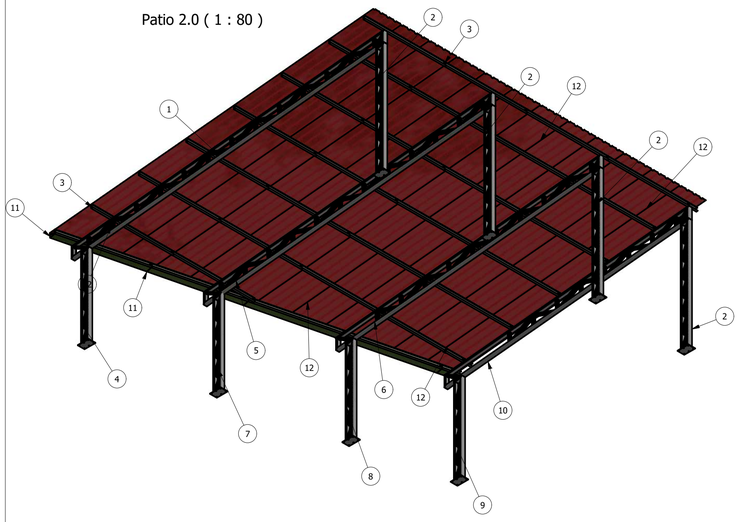

Patio 2.0 (1 : 60)

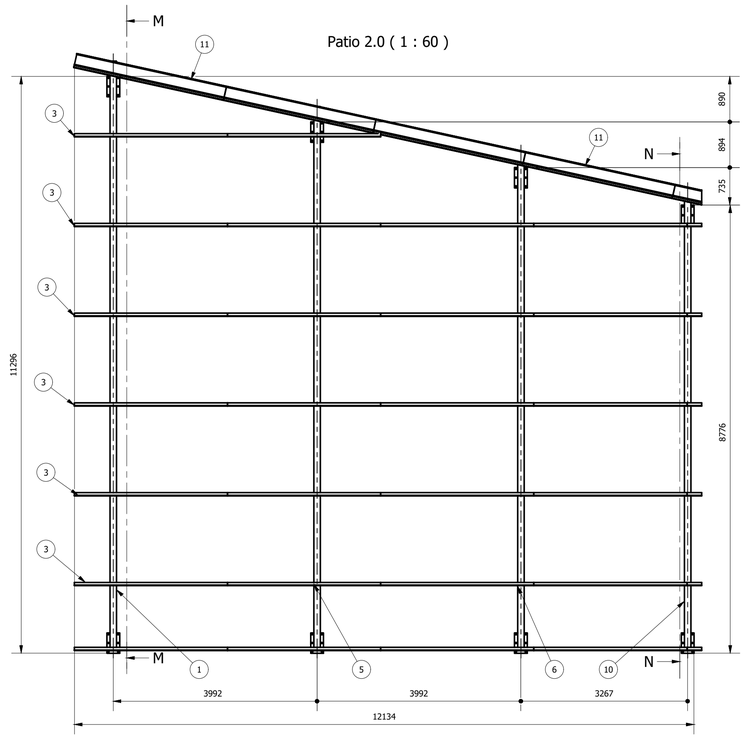

P (1 : 20)

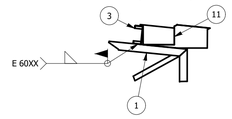

LISTA DE QUANTIDADES						
ID	ITEM	QTD	DESCRIÇÃO	COMPRI.	MATERIAL	PESO UN.
1	TR 1	1	TR 1			224,3 kg
2	TR 5	4	Treliça 2			89,8 kg
3	Terça	37	Terça 120 x 52 x 19 x3	3000	ASTM A36	17,1 kg
4	TR 6	1	Treliça 2			56,6 kg
5	TR 2	1	TR 2			207,3 kg
6	TR 3	1	TR 3			190,4 kg
7	TR 7	1	Treliça 2			69,3 kg
8	TR 8	1	Treliça 2			71,1 kg
9	TR 9	1	Treliça 2			72,2 kg
10	TR 4	1	TR 3			175,7 kg
11	Calha	5	Calha x 200 x 120 x 0,6	3000	ASTM A36	6,8 kg
12	Telha	13	Telha AT 40-1020 x 0.5 Sanduíche	12000		

Peso total sem telhas: 1980 kg

M-M (1 : 60)

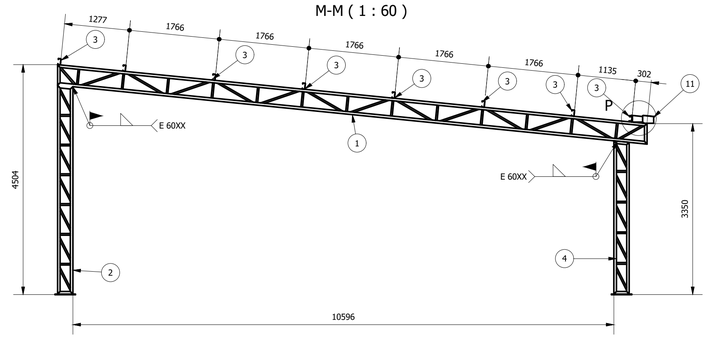

N-N (1 : 60)

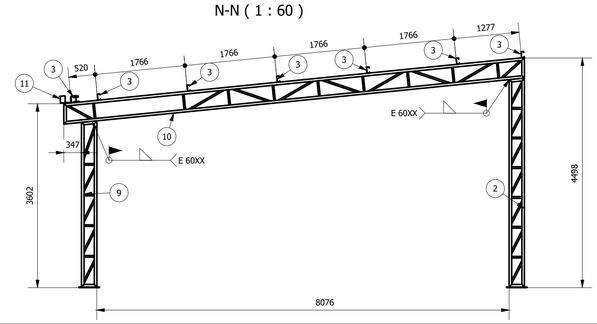

Terça (1 : 10)

Calha (1 : 10)

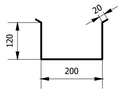

LISTA DE QUANTIDADES						
ID	ITEM	QTD	DESCRIÇÃO	COMPRI.	MATERIAL	PESO UN.
1	U5	1	UF 127 x 50 x 3	401	ASTM A36	1,9 kg
2	U1	1	UF 127 x 50 x 3	11602	ASTM A36	59,2 kg
3	U3	1	UF 127 x 50 x 3	11602	ASTM A36	59,2 kg
4	U4	1	UF 127 x 50 x 3	401	ASTM A36	1,9 kg
5	L1	26	L 1.1_4 x 1_4	394	ASTM A36	1,1 kg
6	L2	24	L 1.1_4 x 1_4	976	ASTM A36	2,7 kg
7	L3	2	L 1.1_4 x 1_4	744	ASTM A36	2,0 kg
8	L4	2	L 1.1_4 x 1_4	589	ASTM A36	1,6 kg

Peso total: 224 kg

TR 1 (1 : 30)

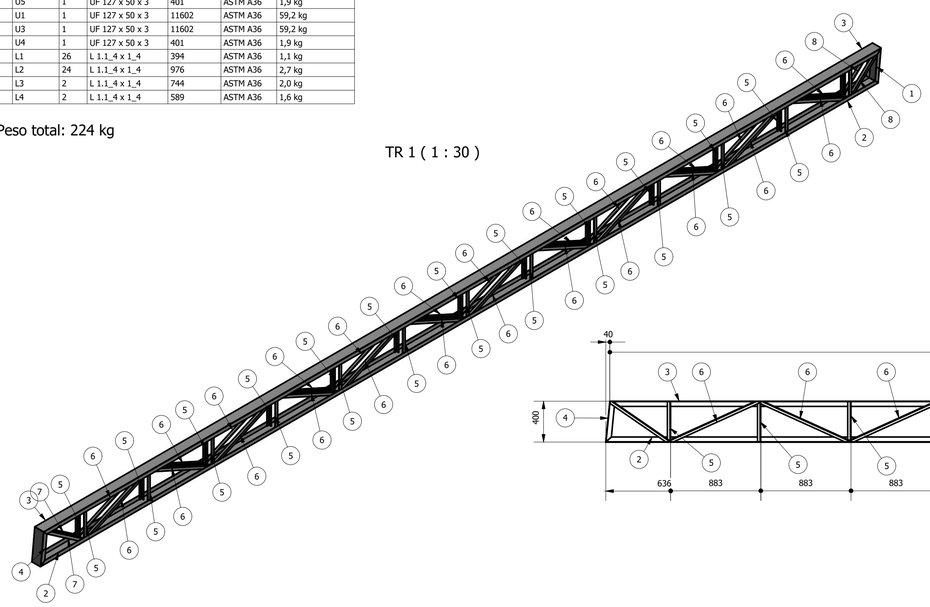

FN (1 : 10)

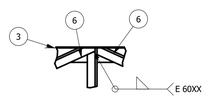

U1 (1 : 10)

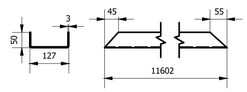

U2 (1 : 10)

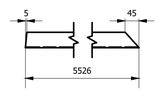

U3 (1 : 10)

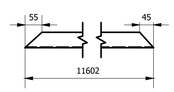

U4 (1 : 10)

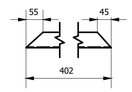

U5 (1 : 10)

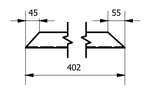

FP (1 : 10)

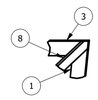

FM-FM (1 : 30)

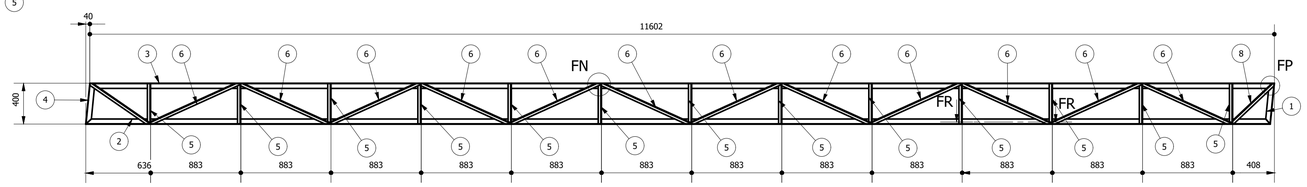

FR-FR (1 : 25)

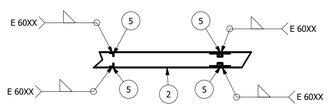

TR 1 (1 : 30)

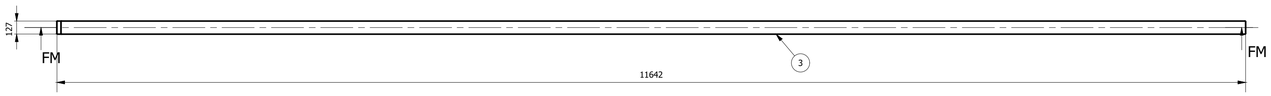

REVISÃO:	DATA :	DESCRIÇÃO:	RESP.:
REV. 00	10/09/21	EMISSÃO INICIAL	DAC

CLIENTE

Prefeitura Municipal de Pouso Alegre

PROJETO

DAC engenharia
Rua Miguel Vianna, nº 81, Sala 12
Bairro Morro Chic
CEP: 37500-080 – Itajubá / MG
Tel: (35) 3623-5720
www.dacengenharia.com.br

GERÊNCIA DE PROJETOS
PEDRO JUSTINIANO

COORDENAÇÃO DE PROJETOS
FLÁVIA CRISTINA BARBOSA CREA: MG-187.842/D

RESPONSÁVEL TÉCNICO
ENGº. MECÂNICO RODRIGO RENNO CREA: MG-5061931640/D

PROJETO
ENGº GERMÁN LOZANO VELA

DESENHO
ENGº GERMÁN LOZANO VELA

EMPREENDIMENTO
IMPLANTAÇÃO DE COBERTURA – ESCOLA MUNICIPAL ANTÔNIO MARIOSA

ENDEREÇO
AVENIDA LUIZ GONZAGA NUNES MAIA, S/N. XANGRILÁ
POUSO ALEGRE – MINAS GERAIS

DISCIPLINA
EST. METÁLICA

ASSUNTO
PROJETO EM ESTRUTURA METÁLICA – COBERTURA 2
DETALHAMENTO DOS ELEMENTOS ESTRUTURAIS

FASE DO PROJETO
EXECUTIVO

FOLHA Nº.
01/04

DATA INICIAL	ESCALA	REVISÃO	ARQUIVO
17/03/2021	INDICADA	R00	DAC-PMPA-CAIC-PE-MET-CB2-R00.DWG