PAREDES- BALÃO- PLANTA- TIPO α
PP-DE-H07/143

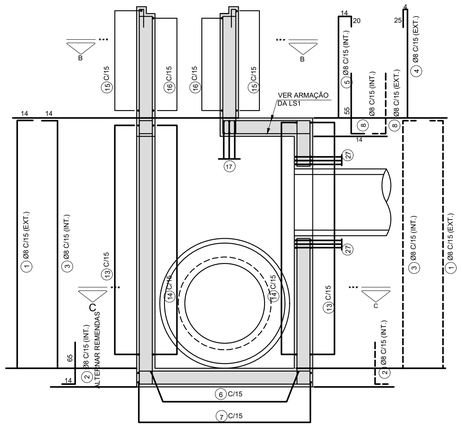

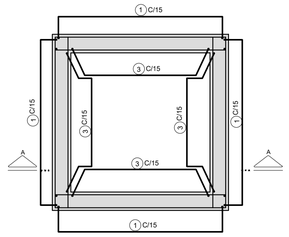

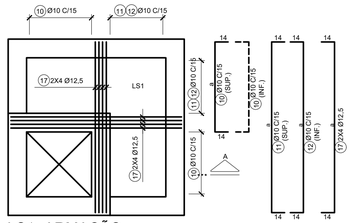

LS1- ARMAÇÃO

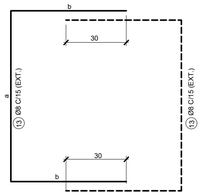

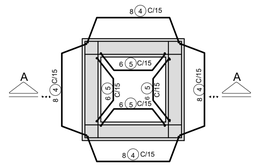

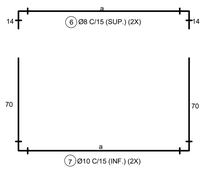

CORTAR E ADPATAR FERRAGENS NA REGIÃO DOS FUROS

CORTE A-A
ESC.: 1:25

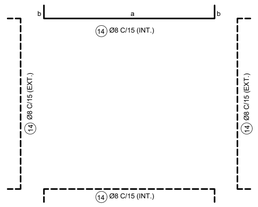

CORTE C-C
ESC.: 1:25

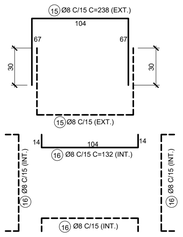

PAREDES- CHAMINÉ PLANTA

CORTE B-B
ESC.: 1:25

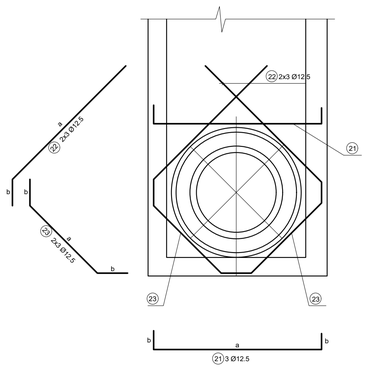

DET. TÍPICO P/REFORÇO NO FURO
ESC.: 1:25

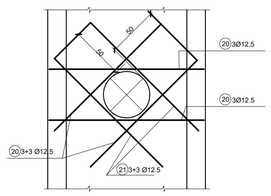

DET. TÍPICO P/REFORÇO NO FURO
(VER NOTA 6)
ESC.: 1:25

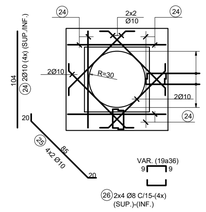

DET. LAJE P/ TAMPÃO FoFo
(VER NOTA 6)
ESC.: 1:25

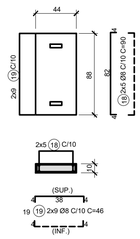

DET. DAS TAMPAS
PRÉ-MOLDADAS (2x)
ESC.: 1:25

NOTAS:

1- MEDIDAS EM CENTÍMETRO, EXCETO ONDE INDICADO.

2-CARACTERÍSTICAS DOS MATERIAIS:

-CONCRETO ESTRUTURAL-CLASSE C25 (fck > 25 MPa)

-CONSUMO MÍNIMO DE CIMENTO= 300 kg/m³

-CONCRETO MAGRO- CLASSE C10 (fck > 10 MPa)

-AÇO CA-50 (fyk> 500MPa)

3- COMPRIMENTO DA ARMADURA- c= 3cm.

4-OS FERROS QUE INTERFERIREM COM AS ABERTURAS DEVERÃO SER CORTADOS E DOBRADOS.

5- NAS JUNTAS DE CONCRETAGEM DAS PAREDES, PREVER ARRANQUES MÍNIMOS DE 30CM PARA A ARMADURA VERTICAL (Ø8).

6- A UTILIZAÇÃO DAS ARMAÇÕES PARA REFORÇO NOS FUROS E PARA A LAJE COM TAMPÃO EM F°F°, DEPENDERÁ DO PROJETO HIDRÁULICO.

LISTA P/ PARTES NÃO VARIÁVEIS
LAJES DE FUNDO, SUPERIOR E TAMPA
PV-TIPO C1- P/ Ø0,60, 0,80 e 1,00m

POS.	Ø	QUANT.	a	b	COMPRIMENTO (cm) UNITÁRIO	TOTAL
2	8	48	—	—	79	3792
6	8	24	184	14	212	5088
7	10	28	184	70	324	9072
10	10	20	94	14	122	2440
11	10	8	184	14	212	1696
12	10	8	184	14	212	1696
17	12,5	16	184	14	212	3392
18	8	20	82	4	90	1800
19	8	36	38	4	46	1656

RESUMO AÇO CA-50

Ø	COMPRIMENTO (m)	PESO (Kg)
8	123,36	49
10	149,04	94
12,5	33,92	34
	TOTAL	177

LISTA P/ PARTES NÃO VARIÁVEIS
LAJES DE FUNDO, SUPERIOR E TAMPA
PV-TIPO C2- P/ Ø1,20 e 1,50m

POS.	Ø	QUANT.	a	b	COMPRIMENTO (cm) UNITÁRIO	TOTAL
2	8	60	—	—	79	4740
6	8	30	234	14	262	7860
7	10	34	234	70	374	12716
10	10	20	144	14	172	3440
11	10	14	234	14	262	3668
12	10	14	234	14	262	3668
17	12,5	16	234	14	262	4192
18	8	20	82	4	90	1800
19	8	36	38	4	46	1656

RESUMO AÇO CA-50

Ø	COMPRIMENTO (m)	PESO (Kg)
8	160,56	64
10	234,92	150
12,5	41,92	42
	TOTAL	177

LISTA P/ 1,0m DE BALÃO
PV-TIPO C1- P/ Ø0,60, 0,80 e 1,00m

POS.	Ø	QUANT.	a	b	COMPRIMENTO (cm) UNITÁRIO	TOTAL
1	8	56	—	—	100	5600
3	8	48	—	—	100	4800
13	8	14	184	107	398	5572
14	8	14	184	14	212	2968

RESUMO AÇO CA-50

Ø	COMPRIMENTO (m)	PESO (Kg)
8	189,40	76
	TOTAL	76

LISTA P/ 1,0m DE BALÃO
PV-TIPO C2- P/ Ø1,20 e 1,50m

POS.	Ø	QUANT.	a	b	COMPRIMENTO (cm) UNITÁRIO	TOTAL
1	8	68	—	—	100	6800
3	8	60	—	—	100	6000
13	8	14	234	132	498	6972
14	8	14	234	14	262	3668

RESUMO AÇO CA-50

Ø	COMPRIMENTO (m)	PESO (Kg)
8	234,40	94
	TOTAL	94

LISTA P/ REF. NOS FUROS
PV-TIPO C1- P/ Ø0,60, 0,80 e 1,00m

POS.	Ø	QUANT.	a	b	COMPRIMENTO (cm) UNITÁRIO	TOTAL
20	12,5	18	184	—	184	3312
21	12,5	3	184	—	184	552
22	12,5	6	173	25	198	1188
23	12,5	6	100	25	150	900
24	10	32	104	—	104	3328
25	10	8	85	20	125	1000
26	8	32	CM=28	9	CM=46	1472

RESUMO AÇO CA-50

Ø	COMPRIMENTO (m)	PESO (Kg)
8	14,72	6
10	43,28	27
12,5	59,52	60
	TOTAL	93

LISTA P/ REF. NOS FUROS
PV-TIPO C2- P/ Ø1,20 e 1,50m

POS.	Ø	QUANT.	a	b	COMPRIMENTO (cm) UNITÁRIO	TOTAL
20	12,5	18	234	—	234	4212
21	12,5	3	234	—	234	702
22	12,5	6	208	25	233	1398
23	12,5	6	134	25	184	1104
24	10	32	104	—	104	3328
25	10	8	85	20	125	1000
26	8	32	CM=28	9	CM=46	1472

RESUMO AÇO CA-50

Ø	COMPRIMENTO (m)	PESO (Kg)
8	14,72	6
10	43,28	27
12,5	74,16	74
	TOTAL	107

LISTA P/ 1,0m DE CHAMINÉ
PVs- TIPO C1 e C2

POS.	Ø	QUANT.	a	b	COMPRIMENTO (cm) UNITÁRIO	TOTAL
4	8	32	—	—	184	3312
5	8	24	—	—	184	552
8	8	56	—	—	198	1188
15	8	14	—	—	150	900
16	8	28	—	—	104	3328

RESUMO AÇO CA-50

Ø	COMPRIMENTO (m)	PESO (Kg)
8	164,92	66
	TOTAL	66

REVISÃO:	DATA :	DESCRIÇÃO:	RESP.:
REV. 03	06/08/21	INCLUSÃO TRAVESSIA DIQUE	DAC
REV. 02	19/03/21	PROLONGAMENTO DA VIA	DAC
REV. 01	31/01/20	ATENDIMENTO A SOLICITAÇÕES DO DEP. DE TRÂNSITO	DAC
REV. 00	19/12/19	EMISSÃO INICIAL	DAC

CLIENTE

Prefeitura Municipal de Pouso Alegre

PROJETO

DAC engenharia
Rua Miguel Vianna, n° 81, Sala 12
Bairro Morro Chic
CEP: 37500-080 – Itajubá / MG
Tel: (35) 3623-5720
www.dacengenharia.com.br

GERÊNCIA DE PROJETOS
ALOISIO CAETANO FERREIRA CREA: MG-97.132/D

COORDENAÇÃO DE PROJETOS
DENIS S. SILVA CREA: MG-127.216/D

RESPONSÁVEL TÉCNICO
FLÁVIA CRISTINA BARBOSA CREA: MG-187.842/D

PROJETO
FELIPE G. ALEXANDRE

DESENHO
FELIPE G. ALEXANDRE

EMPREENDIMENTO
RECUPERAÇÃO DO PAVIMENTO DA AVENIDA JAIR SIQUEIRA

ENDEREÇO
AVENIDA PERIMETRAL – SÃO GERALDO
POUSO ALEGRE – MINAS GERAIS

DISCIPLINA
RECUPERAÇÃO

ASSUNTO
PROJETO PADRÃO – DER SP
FORMA E ARMAÇÃO – POÇO DE VISITA TIPO α

FASE DO PROJETO
EXECUTIVO

FOLHA Nº.
011

DATA INICIAL	ESCALA	REVISÃO	ARQUIVO
19/12/2019	INDICADA	R03	DAC-PMPA-AS-PE-INFRA-008-R03.DWG