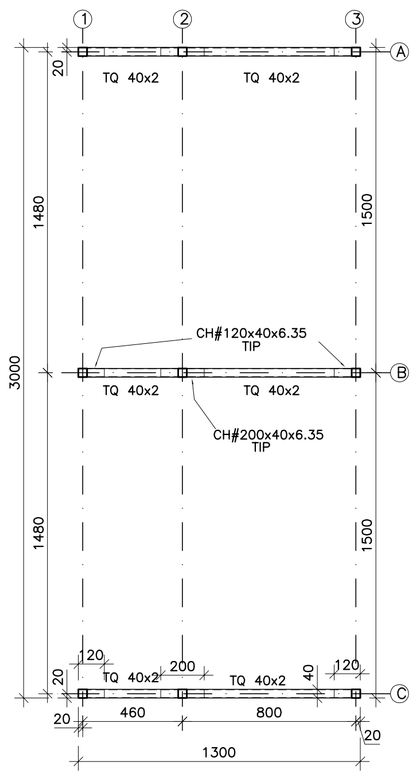

PLANTA DO APOIOS
ESC.: 1:20

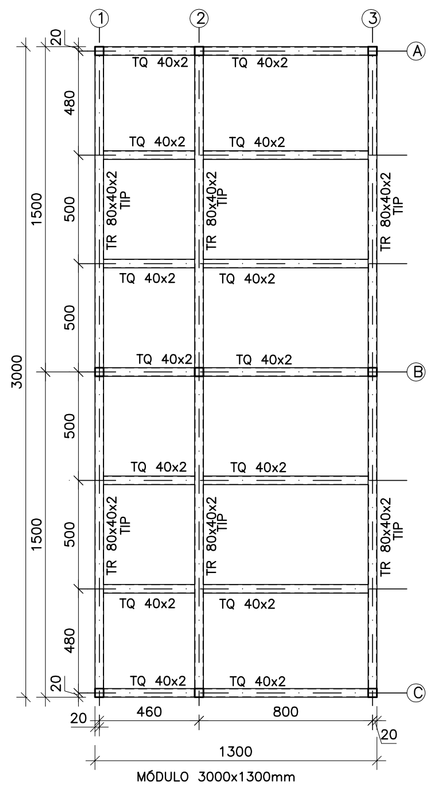

PLANTA ESTR. SUPERIOR
ESC.: 1:20

LEGENDA TUBOS

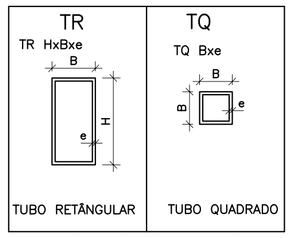

OBS.:OS TQ ou TR PODEM SER COMPOSTO POR PERFIL DE CHAPA DOBRADA ,MAS O COM BOM ACABAMENTO SEM TORTURAS E DISTORÇÕES. (COM MÁXIMO DE SOLDA CONTÍNUA)

TR –> TUBO RETÂNGULAR TQ –> TUBO QUADRADO
EM AÇO A 36 (Fy= 2520 Kgf/cm2) .

CARGA TOTAL NO MÓDULO MÓDULO –> 1.3x3=3.9 m2

CARGA PERMANENTE –> 390 kgf – 100 kgf/m2
SOBRECARGA –> 1950 kgf – 500 kgf/m2
SOMA –> 2340 kgf – 600 kgf/m2

LOTAÇÃO NO MÓDULO – MÁXIMA –> 12 PESSOAS

OBS.:PESO MÉDIO ADOTADO DE UMA PESSOA – 75 Kgf

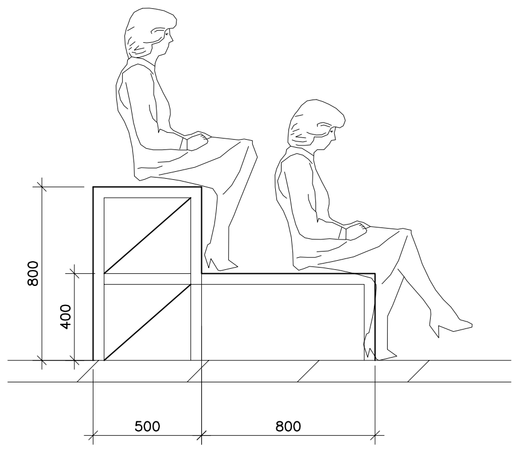

ELEVAÇÃO ILUSTRATIVA
ESC.: 1:20

ELEVAÇÃO EIXO 1
ESC.: 1:20
OBS.: PRANCHÃO DE MADEIRA =>COMPENSADO 20 mm + COMPENSADO 10mm ACABAMENTO SUPERIOR

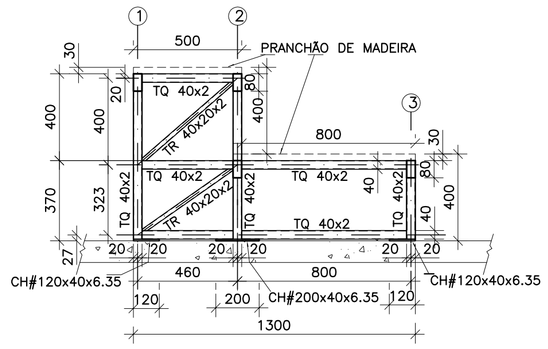

ELEVAÇÃO EIXOS A ,B ,C
ESC.: 1:20

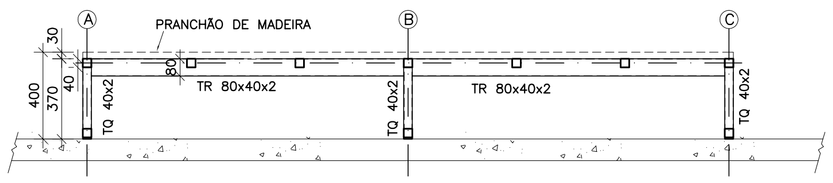

ELEVAÇÃO EIXO 3
ESC.: 1:20

LISTA DE MATERIAL

DENOMINAÇÃO		QUANTIDADE (m)	PESO UNITÁRIO (Kg/m)	PESO TOTAL (Kg)
TR 80x40x2	(D)	12	3.70	45
TR 40x20x2	(D)	7	1.76	13
TQ 40x2	(D)	21	2.40	51
CONEXÕES , CHAPARIAS , PARAFUSOS ,SOLDAS				11
TOTAL				120

OBS.: D –> PERFIL DOBRADO –> AÇO A–36

TQ –>TUBO QUADRADO–TR–>TUBO RETÂNGULAR
PODEM SER COMPOSTO DE PERFIL
"U" ENRIJECIDO DE CHAPA DOBRADA

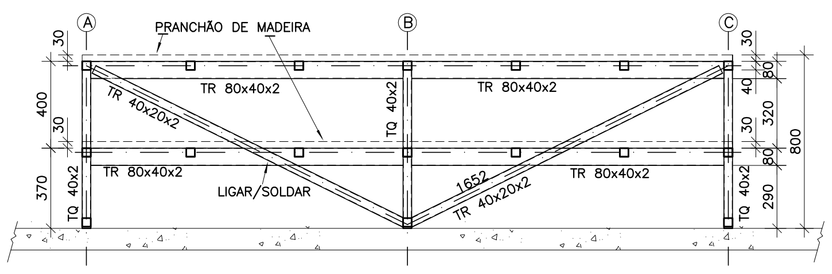

ELEVAÇÃO EIXO 2
ESC.: 1:20

NOTAS GERAIS

1.) VERIFICAR MEDIDAS NA OBRA.
2.) MEDIDAS EM MILÍMETROS E ELEVAÇÕES EM METROS; EXCETO QUANDO INDICADAS.
3.) MATERIAIS:
.PERFIS E CHAPAS EM GERAL– AÇO ASTM–A36
.ELETRODOS P/ SOLDA – AWS E–60XX/E–70XX.

4.) ESTE PROJETO UNIFILAR "SERVE" BASE FUNDAMENTAL PARA O DETALHAMENTO DE FABRICAÇÃO, MONTAGEM . O FORNECEDOR (OU SEU PREPOSTO) ;A CRITÉRIO DA FISCALIZAÇÃO ; DEVERÁ DESENVOLVER O PROJETO DE FABRICAÇÃO E MONTAGEM DA ESTRUTURA "COM ART " E SUBMETER A APROVAÇÃO DA FISCALIZAÇÃO.

5.) PROTEÇÃO ANTI CORROSIVA:
LIMPEZA MANUAL E APLICAÇÃO DE UM DEMÃO DE PRIMER ÓXIDO DE FERRO

6.) A LISTA DE MATERIAL DEVE SER CONFERIDA PELO FABRICANTE (PROPONENTE), POIS NÃO SERÃO ACEITOS DIVERGÊNCIAS E/OU RECLAMAÇÕES(PLEITOS) APÓS O FECHAMENTO DO CONTRATO.

IMPORTANTE
CONFERIR MEDIDAS NA OBRA

REV	DATA	RESP.	DESCRIÇAO	FASE DO PROJETO
4				ASBUILT ☐
3	28/11/2013	PAULO	EMISSÃO INICIAL	EXECUTIVO ■
2				COMENTADO ☐
1				BÁSICO ☐

TITULO:
CIE - CENTRO DE INICIAÇÃO AO ESPORTE

PROJETO:
MODALIDADE: ESTRUTURA METÁLICA - PROJETO EXECUTIVO
ESPECIALIDADE: GINÁSIO CIE-R45 (45m/s) - ARQUIBANCADA MÓVEL

AUTOR DO PROJETO:
ENG. PAULO CLARET TICIANELLI
CREA: 06013658405P - ART: 92221220140558376

VERIFICAÇÃO/DATA	EMISSÃO INICIAL	FOLHA	AREA
	28/11/13	003/003	IMPLANTAÇÃO GERAL
CIE-28/11/13	ESCALA: INDICADA	IDENTIFICAÇÃO/ARQUIVO: CIE-R45-ESM-EX-5002-R01	

Este documento é propriedade do Governo Federal - Ministério do Esporte e seu conteúdo não pode ser revelado a terceiros sem autorização expressa. A liberação ou aprovação não exime o detalhista de responsabilidade sobre o documento.