VA112
1:75

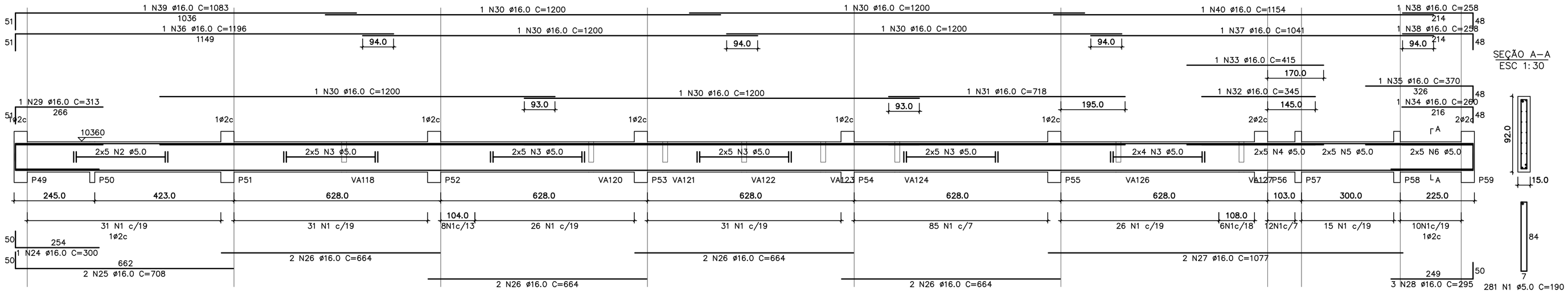

VA116
1:50

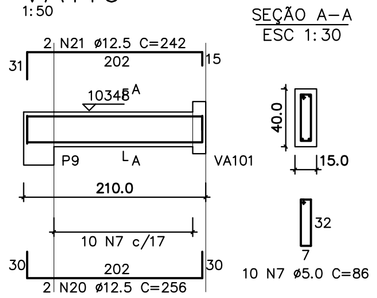

VA117
1:50

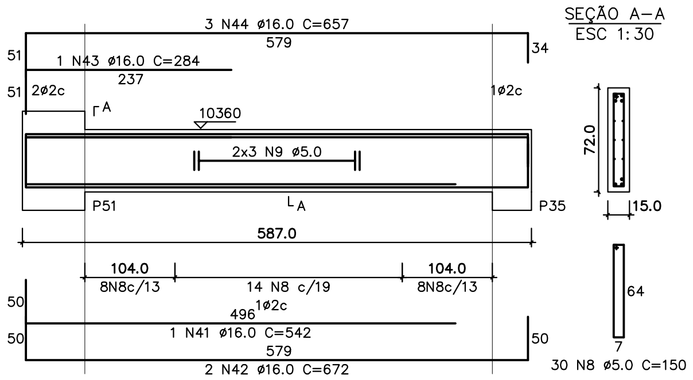

VA118
1:50

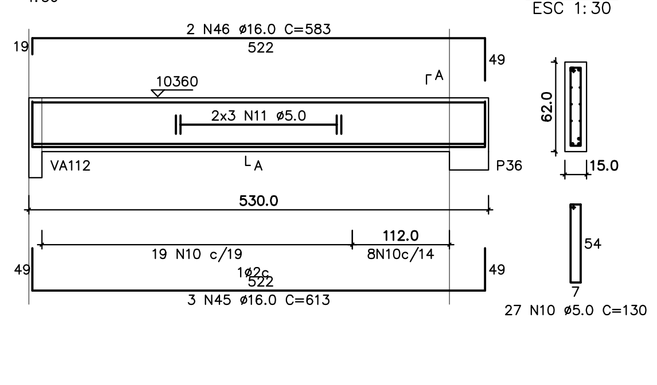

VA119
1:50

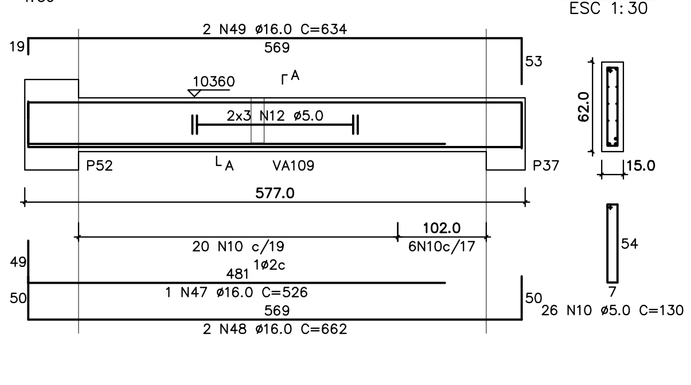

VA129
1:50

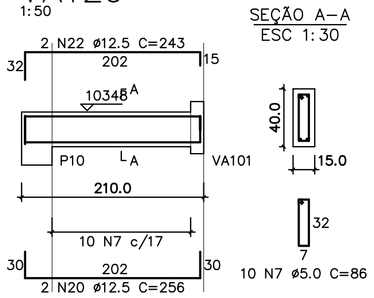

VA120
1:50

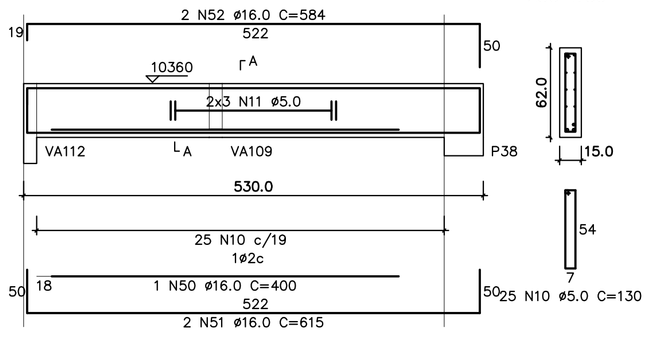

VA121
1:50

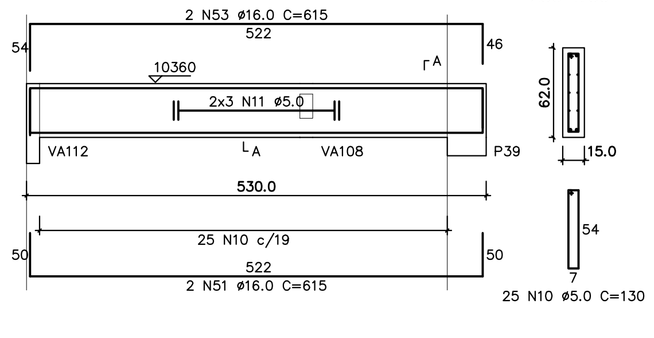

VA122
1:50

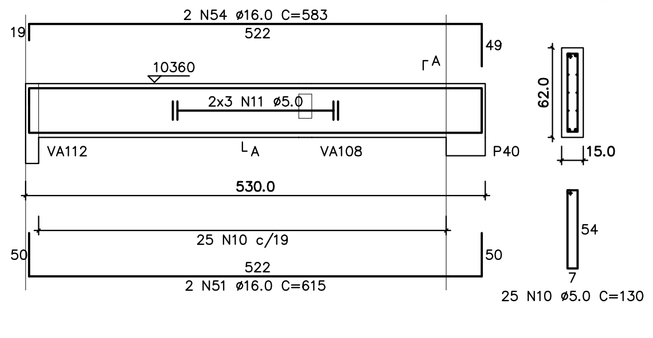

VA123
1:50

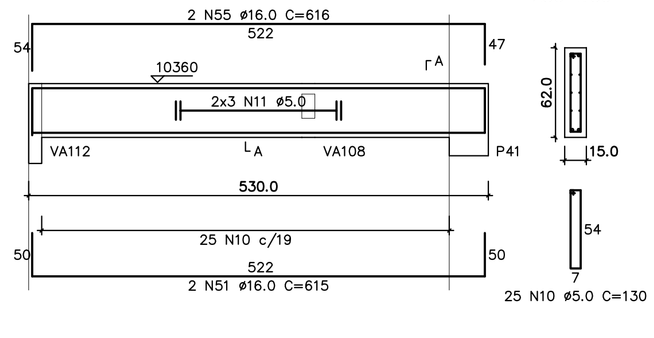

VA124
1:50

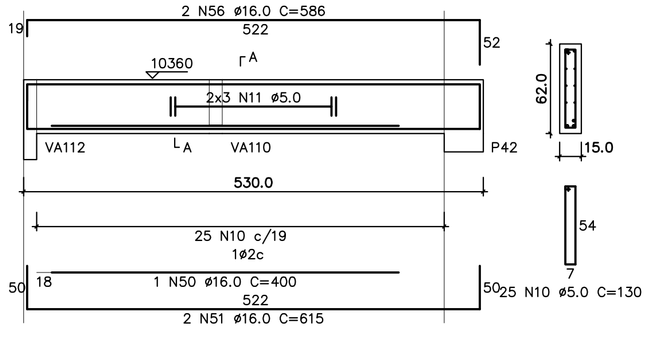

VA125
1:50

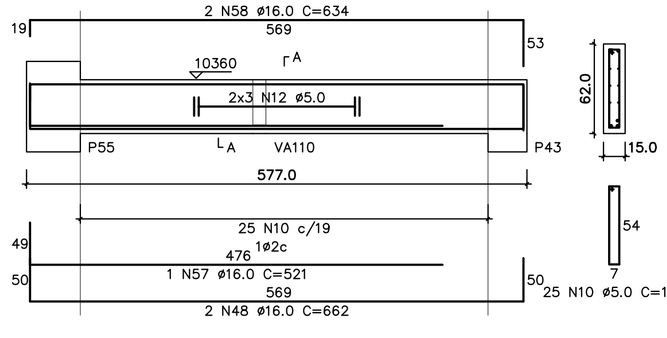

VA126
1:50

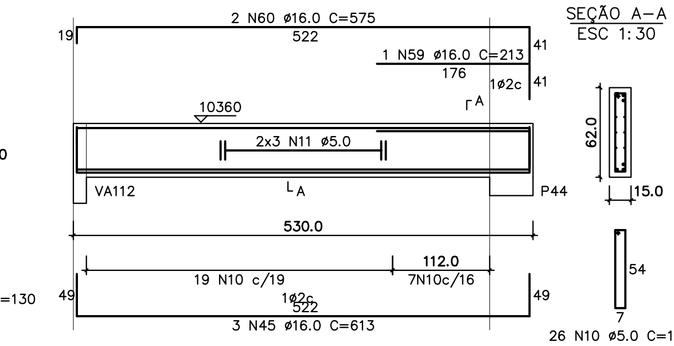

VA127
1:50

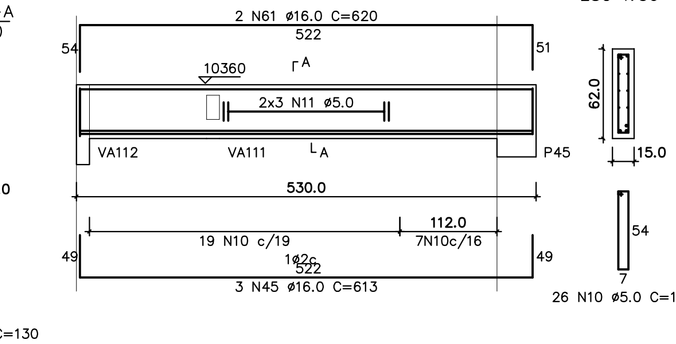

VA128
1:50

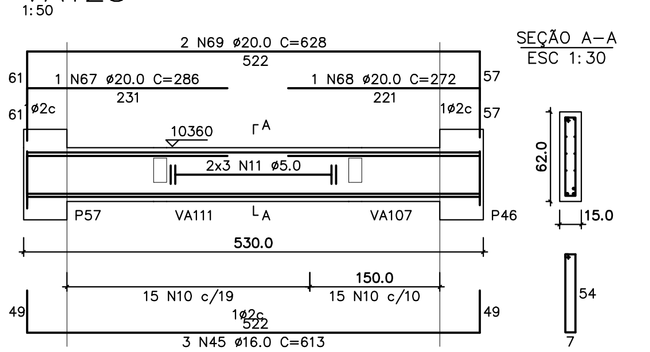

VA130
1:50

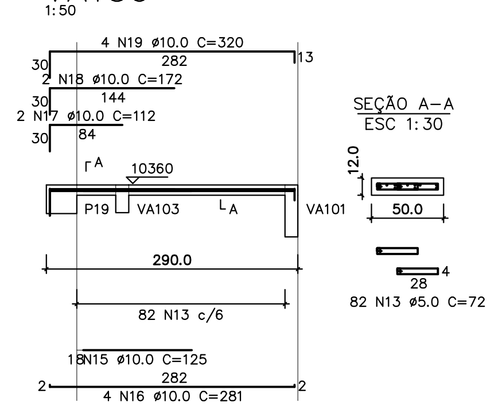

VA131
1:50

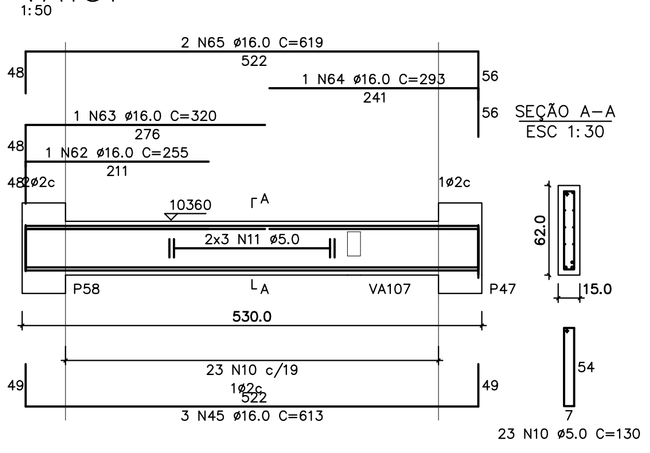

VESC
1:50

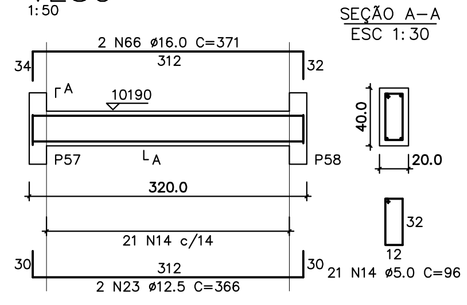

RELAÇÃO DO AÇO

VA112	VA116	VA117
VA118	VA119	VA120
VA121	VA122	VA123
VA124	VA125	VA126
VA127	VA128	VA129
VA130	VA131	VESC

AÇO	N	DIAM	Q	UNIT (cm)	C.TOTAL (cm)
60	1	5.0	281	190	53390
	2	5.0	10	corr	6480
	3	5.0	48	corr	30144
	4	5.0	10	corr	1130
	5	5.0	10	corr	3000
	6	5.0	10	corr	2350
	7	5.0	20	86	1720
	8	5.0	30	150	4500
	9	5.0	6	corr	3522
	10	5.0	308	130	40040
	11	5.0	60	corr	31800
	12	5.0	12	corr	6924
	13	5.0	82	72	5904
	14	5.0	21	96	2016
50	15	10.0	1	125	125
	16	10.0	4	281	1124
	17	10.0	2	112	224
	18	10.0	2	172	344
	19	10.0	4	320	1280
	20	12.5	4	256	1024
	21	12.5	2	242	484
	22	12.5	2	243	486
	23	12.5	2	366	732
	24	16.0	1	300	300
	25	16.0	2	708	1416
	26	16.0	8	664	5312
	27	16.0	2	1077	2154
	28	16.0	3	295	885
	29	16.0	1	313	313
	30	16.0	6	1200	7200
	31	16.0	1	718	718
	32	16.0	1	345	345
	33	16.0	1	415	415
	34	16.0	1	260	260
	35	16.0	1	370	370
	36	16.0	1	1196	1196
	37	16.0	1	1041	1041
	38	16.0	2	258	516
	39	16.0	1	1083	1083
	40	16.0	1	1154	1154
	41	16.0	1	542	542
	42	16.0	2	672	1344
	43	16.0	1	284	284
	44	16.0	3	657	1971
	45	16.0	15	613	9195
	46	16.0	2	583	1166
	47	16.0	1	526	526
	48	16.0	4	662	2648
	49	16.0	2	634	1268
	50	16.0	2	400	800
	51	16.0	10	615	6150
	52	16.0	2	584	1168
	53	16.0	2	615	1230
	54	16.0	2	583	1166
	55	16.0	2	616	1232
	56	16.0	2	586	1172
	57	16.0	1	521	521
	58	16.0	2	634	1268
	59	16.0	1	213	213
	60	16.0	2	575	1150
	61	16.0	2	620	1240
	62	16.0	1	255	255
	63	16.0	1	320	320
	64	16.0	1	293	293
	65	16.0	2	619	1238
	66	16.0	2	371	742
	67	20.0	1	286	286
	68	20.0	1	272	272
	69	20.0	2	628	1256

RESUMO DO AÇO

AÇO	DIAM	C.TOTAL (m)	PESO+10% (kg)
CA50	10.0	31.0	21.0
	12.5	27.3	28.9
	16.0	637.7	1108.2
	20.0	18.1	49.3
CA60	5.0	1932.9	327.4
PESO TOTAL			
CA50	1207.4		
CA60	327.4		

Vol. concreto total = 13.44 m³
Área de forma total = 196.66 m²
fck = 300.00 kgf/cm²

REV	DATA	RESP.	DESCRIÇÃO	FASE DO PROJETO
3				ASBUILT
2	28/11/2013	PAULO	EMISSÃO INICIAL	EXECUTIVO
1				COMENTADO
0				BÁSICO

PROJETO:

AUTOR DO PROJETO:
ENG. PAULO SERGIO BATISTA PEREIRA
CREA: 060085974 9SP - ART: 92221220140570008

TITULO:
CIE - CENTRO DE INICIAÇÃO AO ESPORTE

MODALIDADE:
ESTRUTURA DE CONCRETO - PROJETO EXECUTIVO

ESPECIALIDADE:
GINÁSIO CIE:R40-45 - ARMADURA DAS VIGAS AÉREAS DA 1ª LAJE

VERIFICAÇÃO/DATA	EMISSÃO INICIAL	FOLHA	AREA
CIE-28/11/13	28/11/13	013/016	IMPLANTAÇÃO MÓD. 1,2 e 3
	ESCALA: INDICADA	IDENTIFICAÇÃO/ARQUIVO: CIE-R40-45-ESC-EX-4012-R00.dwg	

Este documento é propriedade do Governo Federal - Ministério do Esporte e seu conteúdo não pode ser revelado a terceiros sem autorização prévia, expressa e por escrito do proprietário, exime o detalhista de responsabilidade sobre o documento.

DIREITOS AUTORAIS RESERVADOS, TOTAL OU PARCIAL, SEM PRÉVIA AUTORIZAÇÃO DA CAIXA ECONÔMICA FEDERAL