POÇO DE VISITA TIPO α

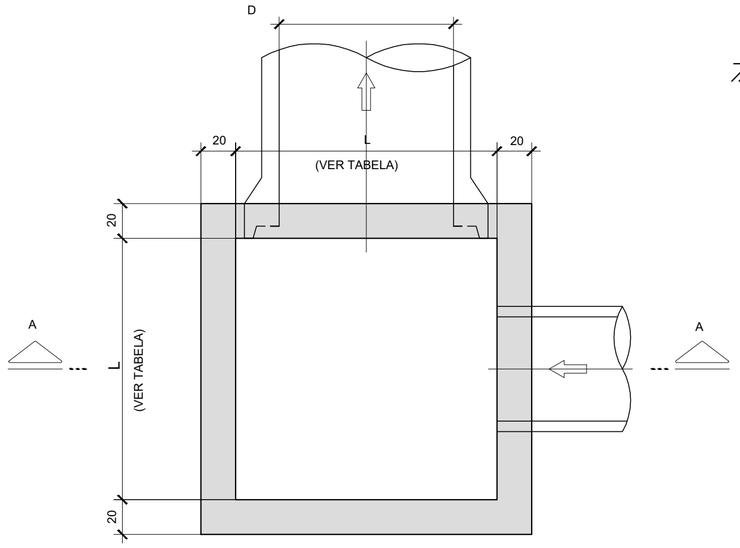

PLANTA INFERIOR
ESC.: 1:25

DETALHE P/ TAMPÃO DE FERRO FUNDIDO
(VER NOTA 6)

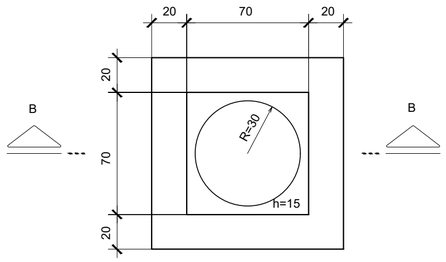

PLANTA
ESC.: 1:25

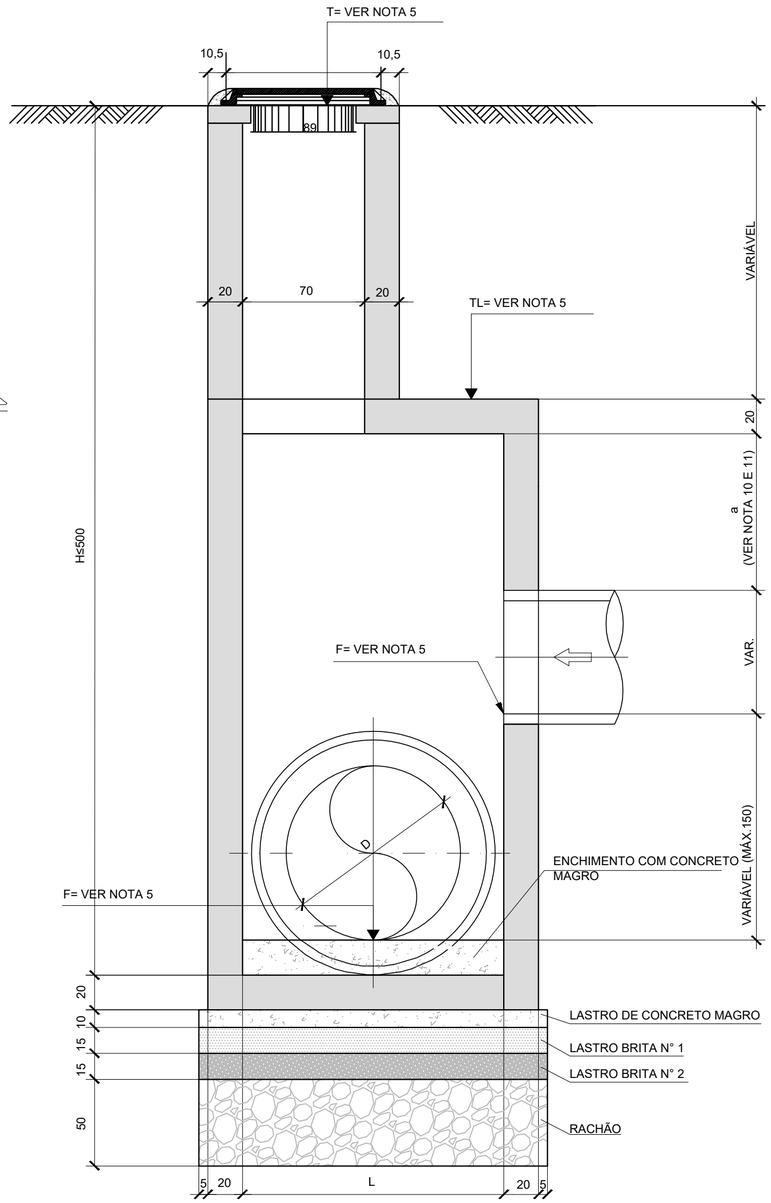

CORTE A-A
ESC.: 1:25

TAMPÃO E TELAR DN600, EM FERRO FUNDIDO DÚCTIL (CLASSE FE 42012- NBR6916),
COM CARGA DE CONTROLE DE 400KN, DE ACORDO COM NBR-10160 (VER NOTA 6)

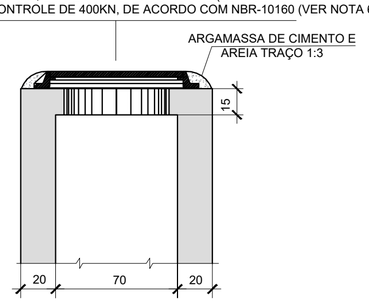

CORTE B-B
ESC.: 1:25

TABELA DE DIMENSÕES

DIÂMETRO D	m	0,60-0,80
LARGURA L	m	1,30

TABELA DE QUANTIDADES- MEDIDAS FIXAS (VER NOTA 8)

CONCRETO	m³	1,06
FORMAS	m²	4,48
LASTRO	m³	0,16
ENCHIMENTO	m³	0,29

TABELA DE QUANTIDADES POR METRO DE CÂMARA

CONCRETO	m³/m	1,20
FORMAS	m²/m	12,00

TABELA DE QUANTIDADES POR METRO DE CHAMINÉ

CONCRETO	m³/m	0,72
FORMAS	m²/m	7,20

NOTAS:

1- MEDIDAS EM CENTÍMETROS, EXCETO ONDE INDICADO;

2-CARACTERÍSTICAS DOS MATERIAIS:

-CONCRETO ESTRUTURAL-CLASSE C25 (fck > 25 MPa);

-CONSUMO MÍNIMO DE CIMENTO= 300 kg/m³;

-CONCRETO MAGRO- CLASSE C10 (fck > 10 MPa);

-AÇO CA-50 (fyk> 500MPa)

3- COBRIMENTO DA ARMADURA - c = 3 cm;

4- PARA ARMAÇÃO VER DESENHO PP-DE-H07/143

5- AS COTAS DO TOPO DO POÇO DE VISITA (T), DA LAJE SUPERIOR DO BALÃO(TL) E DA GERATRIZ INFERIOR DOS TUBOS (F), DEVERÃO SER FORNECIDOS NO PROJETO HIDRÁULICO;

6- A UTILIZAÇÃO DAS ARMAÇÕES PARA REFORÇO NOS FUROS E PARA A LAJE COM TAMPÃO EM F°F°, DEPENDERÁ DO PROJETO HIDRÁULICO;

7- TENSÃO ADMISSÍVEL DO SOLO σ ≥ 0,2 MPa (2Kgf/cm²);

8- AS QUANTIDADES DAS MEDIDAS FIXAS REFEREM- SE Á LAJE DE FUNDO E LAJE SUPERIOR, INCLUINDO LASTRO E ENCHIMENTO. AS TAMPAS DE CONCRETO OU TAMPÃO DE FERRRO FUNDIDO DEVERÃO SER QUANTIFICADOS DE ACORDO COM O PROJETO DE DRENAGEM;

9- AS DIFERENÇAS DE QUANTIDADES REFERENTES ÀS ABERTURAS PARA AS TUBULAÇÕES NÃO FORAM CONSIDERADAS E DEVERÃO SER ESTIMADAS DE ACORDO COM O PROJETO DE DRENAGEM;

10- A ALTURA a SERÁ IGUAL A 90cm QUANDO O POÇO DE VISITA RECEBER RAMAIS DE BOCAS DE LOBO;

11- A ALTURA a SERÁ IGUAL A 30 cm QUANDO O PV NÃO RECEBER RAMAIS DE BOCA DE LOBO.

REVISÃO:	DATA :	DESCRIÇÃO:	RESP.:
REV. 00	10/12/21	EMISSÃO INICIAL	DAC

CLIENTE

Prefeitura Municipal de Pouso Alegre

PROJETO

DAC engenharia
Rua Miguel Vianna, n° 81, Sala 12
Bairro Morro Chic
CEP: 37500-080 - Itajubá / MG
Tel: (35) 3623-5720
www.dacengenharia.com.br

GERÊNCIA DE PROJETOS
FELIPE G. ALEXANDRE — CREA: MG-245.296/D

COORDENAÇÃO DE PROJETOS
DENIS S. SILVA — CREA: MG-127.216/D

RESPONSÁVEL TÉCNICO
ENGª. CIVIL FLÁVIA C. BARBOSA — CREA: MG-187.842/D

PROJETO
IGOR PAIVA LOPES

DESENHO
THALLIS EDUARDO N. P. CABRAL

EMPREENDIMENTO
ROTATÓRIA DE ACESSO AO BAIRRO MORUMBI

ENDEREÇO
AVENIDA PREF. OLAVO GOMES DE OLIVEIRA, BAIRRO MORUMBI
POUSO ALEGRE - MINAS GERAIS

DISCIPLINA
DRENAGEM

ASSUNTO
PROJETO PADRÃO - DER MG
POÇO DE VISITA TIPO α

FASE DO PROJETO
EXECUTIVO

FOLHA Nº.
07/13

DATA INICIAL	ESCALA	REVISÃO	ARQUIVO
10/12/2021	S/ ESCALA	R00	DAC-PMPA-MOR-PE-PP-R00.DWG