POÇO DE VISITA TIPO α

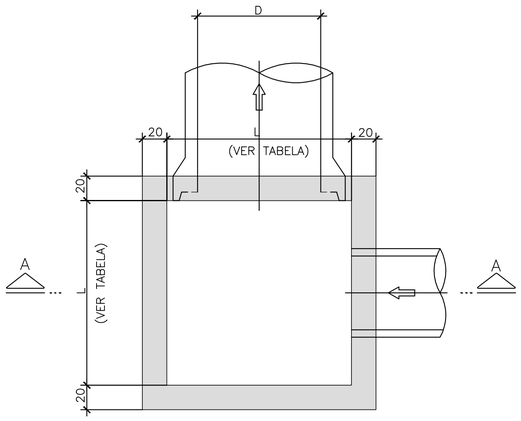

PLANTA INFERIOR
ESC.: 1:25

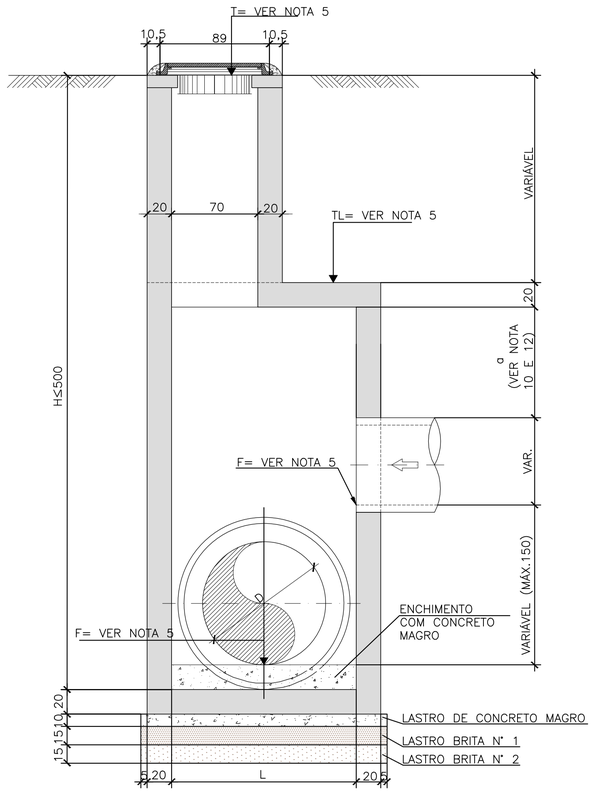

CORTE A–A
ESC.: 1:25

NOTAS:

1– MEDIDAS EM CENTÍMETRO, EXETO ONDE INDICADO.

2–CARACTERÍSTICAS DOS MATERIAIS:

–CONCRETO ESTRUTURAL–CLASSE C25 (fck > 25 MPa)

–CONSUMO MÍNIMO DE CIMENTO= 300 kg/m³

–CONCRETO MAGRO– CLASSE C10 (fck > 10 MPa)

–AÇO CA–50 (fyk> 500MPa)

3– COMPRIMENTO DA ARMADURA– c= 3cm.

4– PARA ARMAÇÃO VER DESENHO PP–DE–H07/143

5– AS COTAS DO TOPO DO POÇO DE VISITA (T), DA LAJE SUPERIOR DO BALÃO(TL) E DA GERATRIZ INFERIOR DOS TUBOS (F), DEVERÃO SER FORNECIDOS NO PROJETO HIDRÁULICO.

6– A UTILIZAÇÃO DAS ARMAÇÕES PARA REFORÇO NOS FUROS E PARA A LAJE COM TAMPÃO EM F"F", DEPENDERÁ DO PROJETO HIDRÁULICO.

7– TENSÃO ADMISSÍVEL DO SOLO σ ≥ 0,2 MPa (2Kgf/cm²).

8– AS QUANTIDADES DAS MEDIDAS FIXAS REFEREM– SE Á LAJE DE FUNDO E LAJE SUPERIOR, INCLUINDO LASTRO E ENCHIMENTO. AS TAMPAS DE CONCRETO OU TAMPÃO DE FERRRO FUNDIDO DEVERÃO SER QUANTIFICADOS DE ACORDO COM O PROJETO DE DRENAGEM.

9– AS DIFERENÇAS DE QUANTIDADES REFERENTES ÀS ABERTURAS PARA AS TUBULAÇÕES NÃO FORAM CONSIDERADAS E DEVERÃO SER ESTIMADAS DE ACORDO COM O PROJETO DE DRENAGEM.

10– A ALTURA a SERÁ IGUAL A 90cm QUANDO O POÇO DE VISITA RECEBER RAMAIS DE BOCAS DE LOBO.

12– A ALTURA a SERÁ IGUAL A 30cm QUANDO O PV NÃO RECEBER RAMAIS DE BOCA DE LOBO.

TABELA DE DIMENSÕES

DIÂMETRO D	m	0,60–0,80	1,00	1,20–1,50
LARGURA L	m	1,30	1,50	2,00

TABELA DE QUANTIDADES– MEDIDAS FIXAS (VER NOTA 8)

CONCRETO	m³	1,06	1,35	2,21
FORMAS	m²	4,48	5,36	7,91
LASTRO	m³	0,16	0,20	0,31
ENCHIMENTO	m³	0,29	0,47	1,12

TABELA DE QUANTIDADES POR METRO DE CÂMARA

CONCRETO	m³/m	1,20	1,36	1,76
FORMAS	m²/m	12,00	13,60	17,60

TABELA DE QUANTIDADES POR METRO DE CHAMINÉ

CONCRETO	m³/m	0,72
FORMAS	m²/m	7,20

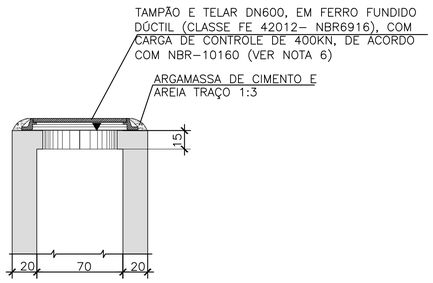

CORTE B–B
ESC.: 1:25

DETALHE P/ TAMPÃO DE FERRO FUNDIDO
(VER NOTA 6)

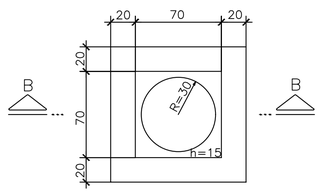

PLANTA
ESC.: 1:25

REVISÃO:	DATA :	DESCRIÇÃO:	RESP.:
REV. 00	02/06/2021	EMISSÃO INICIAL	DAC

CLIENTE

Prefeitura Municipal de Pouso Alegre

PROJETO

DAC engenharia
Rua Miguel Vianna, n° 81, Sala 12
Bairro Morro Chic
CEP: 37500-080 - Itajubá / MG
Tel: (35) 3623-5720
www.dacengenharia.com.br

GERÊNCIA DE PROJETOS: FLÁVIA CRISTINA BARBOSA CREA: MG–187.842/D

COORDENAÇÃO DE PROJETOS: DENIS S. SILVA CREA: MG–127.216/D

RESPONSÁVEL TÉCNICO: ALOISIO CAETANO FERREIRA CREA: MG–97.132/D

PROJETO: IGOR PAIVA LOPES

DESENHO: IGOR PAIVA LOPES

EMPREENDIMENTO

PAVIMENTAÇÃO DA ESTRADA VELHA AEROPORTO ATÉ A RUA HÉLIO JACY GOUVEIA

ENDEREÇO
BAIRRO SÃO CRISTÓVÃO
POUSO ALEGRE – MINAS GERAIS

DISCIPLINA: DRENAGEM

ASSUNTO
PROJETO PADRÃO – DER SP
POÇO DE VISITA TIPO α

FASE DO PROJETO: EXECUTIVO

FOLHA Nº. 010

DATA INICIAL	ESCALA	REVISÃO	ARQUIVO
02/06/2021	INDICADA	R00	02–DAC–PMPA–PEMARIO–PE–DRE–R00.DWG